ONK

No. 202505

STAINLESS STEEL VALVES

ステンレス鋼製バルブ
総合カタログ

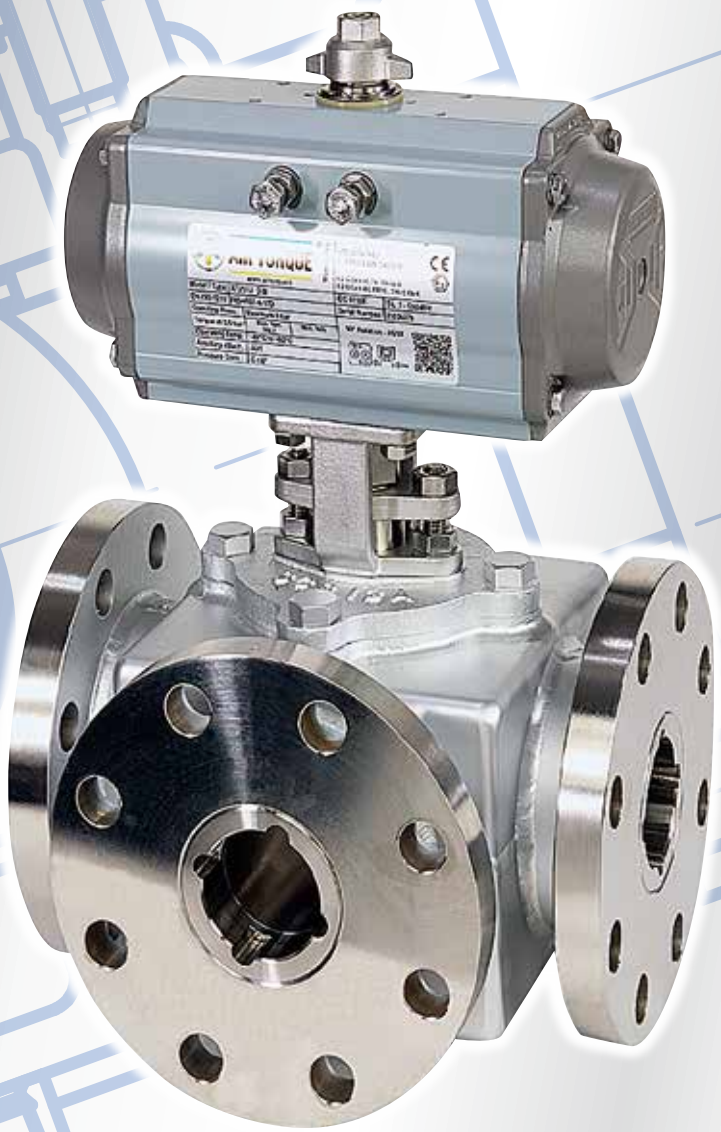

オーエヌ工業株式会社

人に、社会に、環境に優しいステンレス鋼バルブ

オーエヌ工業は、1964 年（昭和 39 年）より一貫してステンレス配管製品の生産に着手し、専門メーカーとして長い伝統と実績を誇っています。

そして、常に独自の技術により、鋳造から完成品に至るまで完全な品質管理のもとで生産を行い、“信頼できる製品” をお届けすることを心掛け、日々努力致しております。

ここにご紹介するバルブは、オーエヌ工業が責任とプライドを持ち、長年にわたって積み重ねた実績を活かし、お客様のニーズにお応えする製品を掲載しております。

より一層のご愛顧をいただきますよう、よろしくお願い申し上げます。

製品の改良のため予告なく寸法・材料等を変更することがありますので予め御了承ください。

目　　次

バルブ製品仕様一覧 他　P2 ～

- バルブ製品仕様一覧
- ステンレス材料表

手動ボールバルブ・バルブ　P6 ～

- 製 品
  - ・S式ボールバルブ
  - ・S式三方切換ボールバルブ
  - ・F式ボールバルブ
  - ・F式三方切換ボールバルブ
  - ・F式タンクボールバルブ
  - ・F式ジャケット型ボールバルブ
  - ・フートバルブ
  - ・チャッキバルブ
  - ・メタルタッチボールバルブ
- 三方切換ボールバルブ流れ方向

空圧操作式ボールバルブ　P23 ～

- 自動弁アクチュエータの選定
- 製 品
  - ・空圧操作式ボールバルブ
  - ・空圧操作式三方切換ボールバルブ
  - ・空圧操作式ジャケット型ボールバルブ
  - ・空圧操作式ジャケット型三方切換ボールバルブ
  - ・空圧操作式タンクボールバルブ
- エアアクチュエータの取扱い

電動操作式ボールバルブ　P35 ～

- 製 品
  - ・電動操作式ボールバルブ
  - ・電装操作式三方切換ボールバルブ
  - ・電動操作式ジャケット型ボールバルブ
  - ・電動作式ジャケット型三方切換ボールバルブ
- 電動アクチュエータの取扱い

製品の取扱いに関する一般注意事項 / 免責事項　P40 ～

ONK

品名				S式ボールバルブ								S式コンポ ボールバルブ	
型式				N-600		N-600A		N-610		N-620		N-611	
呼び圧力				800WOG				800WOG (2½以上は400WOG)		800WOG (2B以上は400WOG)		800WOG	
面間寸法規格				当社標準									
管接続規格				JIS B 0203（ねじ込み式）									
シート材質				P.T.F.E.									
検査圧力	ボデー【水圧】			8.3[MPa]				8.3[MPa] (2½以上は2.1[MPa])		8.3[MPa] (2B以上は2.1[MPa])		8.3[MPa]	
	シート【空圧】			0.6[MPa]									
ボア型※1				R.B						F.B		R.B	
ハンドル				レバー	チョウ	レバー	チョウ	レバー	チョウ	レバー	チョウ	レバー	チョウ
呼び径	8 A	¼ B	S13			●	○			●	○	●	○
			S14	●	○					●	○		
	10	⅜	S13			●	○	●	○	●		●	○
			S14	●	○			●	○	●			
	15	½	S13			●	○	●	○	●		●	○
			S14	●	○			●	○	●			
	20	¾	S13			●	○	●	○	●		●	○
			S14	●	○			●	○	●			
	25	1	S13			●		●	○	●		●	○
			S14	●				●	○	●			
	32	1¼	S13			●		●		●			
			S14	●				●		●			
	40	1½	S13			●		●		●			
			S14	●				●		●			
	50	2	S13			●		●		●			
			S14	●				●		●			
	65	2½	S13					●		●			
			S14					○		○			
	80	3	S13					●		●			
			S14					○		○			
	100	4	S13										
			S14										
	125	5	S13										
			S14										
	150	6	S13										
			S14										
自動弁対応								●		●			
製品掲載ページ				6		6		7		7		8・9	

S13：SCS13
S14：SCS14
●：標準品
○：受注生産品

※1　F.B：フルボア型、R.B：レジュースボア型

ONK

S式ロングネック ボールバルブ	S式三方 ボールバルブ	F式 ボールバルブ		F式三方 ボールバルブ	F式Y型三方 ボールバルブ	F式タンク ボールバルブ	F式 ジャケット型		F式三方 ジャケット型
N-200	N-730	J-715	N-755	N-737	N-736	N-765	N-7017	N-7056	N-7037
800WOG	10K		20K	10K				20K	10K
当社標準		JIS B 2002		当社標準					
JIS B 0203（ねじ込み式）		JIS B 2220（フランジ式）							
P.T.F.E.		強化 P.T.F.E.		P.T.F.E.		強化 P.T.F.E.			P.T.F.E.
8.3[MPa]	2.1[MPa]		5.1[MPa]	2.1[MPa]				5.1[MPa]	2.1[MPa]

0.6[MPa]

R.B			F.B		F.B	R.B	F.B		F.B	R.B	F.B	
レバー	チョウ	レバー										
●	○	●	●	○					●		○	
		●	●	○					○		○	
●	○	●	●	○	○				●		○	○
		●	●	○	○				○		○	○
●	○	●	●	○	○			●	●		○	○
		●	●	○	○			●	○		○	○
●		●	●	○								
		●	●	○								
●		●	●	○	○		○	●	●		○	○
		●	●	○	○		○	●	○		○	○
●		●	●	○	○		○	●	●		○	○
		●	●	○	○		○	●	○		○	○
			●	○	○		○	●	●		○	○
			●	○	○		○	●	○		○	○
			●	○	○		○	●		●	○	○
			●	○	○		○	●		○	○	○
			●	○	○		○	●		●	○	○
			●	○	○		○	●		○	○	○
			●	○	○		○	○				
			○	○	○		○	○				
			●	○	○	○	○	○				
			○	○	○	○	○	○				
		●	●	●	●		●	●	●		●	●
10		10	11	11	12		12	13	13		14	14

S13：SCS13　※1　F.B：フルボア型、R.B：レジュースボア型
S14：SCS14
●：標準品
○：受注生産品

ONK

品名				S 式 フートバルブ	F 式 フートバルブ	ウエハー チャッキバルブ
型式				N-210	N-215	N-258
呼び圧力				10K		
面間寸法規格				当社標準		
管接続規格				JIS B 0203 （ねじ込み式）	JIS B 2220 （フランジ式）	ー
シート材質				NBR		
検査圧力	ボデー【水圧】			2.1[MPa] （350A 以上は 1.5[MPa]）		
	シート【空圧】			0.6[MPa]		
ボア型※1				F.B		ー
ハンドル				レバー（オプション）		ー
呼び径	20A	3/4B	S13	●		
			S14			
	25	1	S13	●		
			S14			
	32	1 1/4	S13	●		
			S14			
	40	1 1/2	S13	●		
			S14			
	50	2	S13	●	●	
			S14		○	
	65	2 1/2	S13	●	●	
			S14		○	
	80	3	S13	●	●	●
			S14		○	○
	100	4	S13		●	●
			S14		○	○
	125	5	S13		●	●
			S14		○	○
	150	6	S13		●	●
			S14		○	○
	200	8	S13		●	●
			S14		○	○
	250	10	S13		○	●
			S14		○	○
	300	12	S13		○	●
			S14		○	○
	350	6	S13			●
			S14			○
	400	8	S13			○
			S14			○
	450	10	S13			○
			S14			○
	500	12	S13			○
			S14			○
製品掲載ページ				15	15	16

S13：SCS13
S14：SCS14
●：標準品
○：受注生産品

※1　F.B：フルボア型
　　R.B：レジュースボア型

ONK

ステンレス材料表

ステンレス鋼鋳鋼品（JIS G 5121）

JIS 記号	化学成分（%）								備考
	C	Si	Mn	P	S	Ni	Cr	Mo	
SCS 13	0.08 以下	2.00 以下	2.00 以下	0.040 以下	0.040 以下	8.00 ～ 11.00	18.00 ～ 21.00	—	SUS304 相当品
SCS 13A	0.08 以下	2.00 以下	1.50 以下	0.040 以下	0.040 以下	8.00 ～ 11.00	18.00 ～ 21.00	—	SUS304 相当品
SCS 14	0.08 以下	2.00 以下	2.00 以下	0.040 以下	0.040 以下	10.00 ～ 14.00	17.00 ～ 20.00	2.00 ～ 3.00	SUS316 相当品
SCS 14A	0.08 以下	1.50 以下	1.50 以下	0.040 以下	0.040 以下	9.00 ～ 12.00	18.00 ～ 21.00	2.00 ～ 3.00	SUS316 相当品

ステンレス鋼棒（JIS G 4303）

JIS 記号	化学成分（%）								備考
	C	Si	Mn	P	S	Ni	Cr	Mo	
SUS 304	0.08 以下	1.00 以下	2.00 以下	0.045 以下	0.030 以下	8.00 ～ 10.50	18.00 ～ 20.00	—	SCS 13 相当品
SUS 316	0.08 以下	1.00 以下	2.00 以下	0.045 以下	0.030 以下	10.00 ～ 14.00	16.00 ～ 18.00	2.00 ～ 3.00	SCS 14 相当品

配管用ステンレス鋼鋼管（JIS G 3459）

JIS 記号	化学成分（%）								備考
	C	Si	Mn	P	S	Ni	Cr	Mo	
SUS 304TP	0.08 以下	1.00 以下	2.00 以下	0.045 以下	0.030 以下	8.00 ～ 11.00	18.00 ～ 20.00	—	SCS 13 相当品
SUS 316TP	0.08 以下	1.00 以下	2.00 以下	0.045 以下	0.030 以下	10.00 ～ 14.00	16.00 ～ 18.00	2.00 ～ 3.00	SCS 14 相当品

バルブは上記以外下記の材質も製作致しておりますので、別途御見積申し上げます。

特殊材質生産種類

材質	性質及び用途	備考
SCS 16	SCS14 の極低炭素鋼、耐粒界腐食性、耐孔食性をもたせたもの。溶接後熱処理できない部品類。	SUS316L 相当品
SCS 19	SCS13 の極低炭素鋼、耐粒界腐食性に優れる。溶接後熱処理できない部品類。	SUS304L 相当品

■ ONK 印バルブの御注文に際しては次の事項を御指示ください。

1．弁型式又は品名
2．呼び径
3．面間寸法
4．数　　量
5．接続方法及び規格
　フランジ規格（F.F、R.F）
　ねじ規格
6．材　　質
7．流体名称
8．流体温度（最高温度、常用温度）
9．流体圧力（最高圧力、常用圧力）
10．流体性状
　（液体、気体（乾・湿）、固形物（有・無））
11．液体濃度、粘性、比重
12．含有粒子（大きさ、硬度）
13．流　　量
14．検査方法
15．納入図の要、不要
16．高圧ガス取締法適要の有、無
17．希望納期

ONK

N-600 S式 ボールバルブ レジュースボア

標準品

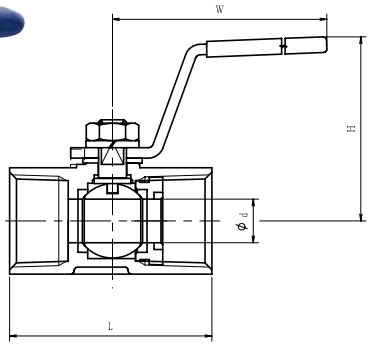

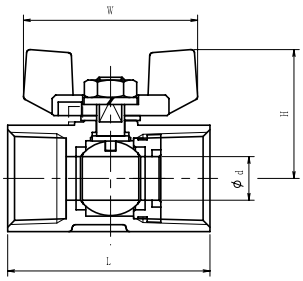

部品名		材質
ボデー（弁箱）		SCS14
ボールジスク（弁体）		SUS316/SCS14
ステム（弁棒）		SUS316
ボールシート		PTFE
スラストパッキン		強化 PTFE
ハンドル	レバー	SUS304
	チョウ	プラスチック

※詳細はホームページ図面よりご確認ください。

管用接続部ねじ JIS B 0203　　単位：㎜

呼び径（Rc）		¼	⅜	½	¾	1	1¼	1½	2
d		5	7	9	12.5	16	20	24.5	32
L		40	42.5	54	58	68.5	79	86	105
レバーハンドル	H	36	41	50	53	65	68	83	89
	W	60	70	85	85	100	100	125	125
チョウハンドル	H	23	27	34	37	-	-	-	-
	W	35	40	50	50	-	-	-	-

N-600A S式 ボールバルブ レジュースボア

手動弁のみ

標準品

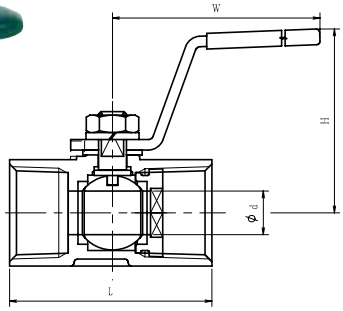

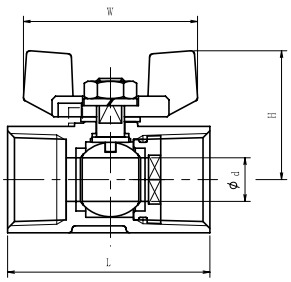

部品名		材質
ボデー（弁箱）		SCS13
ボールジスク（弁体）		SUS304/SCS13
ステム（弁棒）		SUS304
ボールシート		PTFE
スラストパッキン		強化 PTFE
ハンドル	レバー	SUS304
	チョウ	プラスチック

※詳細はホームページ図面よりご確認ください。

管用接続部ねじ　JIS B 0203　　単位：㎜

呼び径（Rc）		¼	⅜	½	¾	1	1¼	1½	2
d		5	7	9	12.5	16	20	24.5	32
L		40	42.5	54	58	68.5	79	86	105
レバーハンドル	H	36	41	50	53	65	68	83	89
	W	60	70	85	85	100	100	125	125
チョウハンドル	H	23	27	34	37	-	-	-	-
	W	35	40	50	50	-	-	-	-

N-610 S式 ボールバルブ レジュースボア

標準品

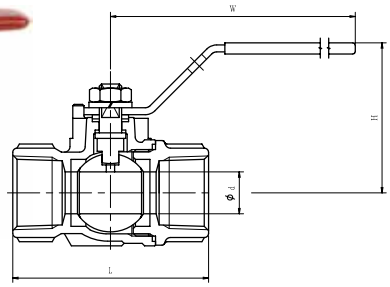

部品名	材質	
ボデー（弁箱）	SCS13	SCS14
ボールジスク（弁体）	SCS13A/SUS304	SCS14A/SUS316
ステム（弁棒）	SUS304	SUS316
ボールシート	PTFE	
スラストパッキン (⅜～2B)	強化 PTFE	
グランドパッキン (2½・3B)	PTFE	
ハンドル	SCS13/SUS304	

※詳細はホームページ図面よりご確認ください。

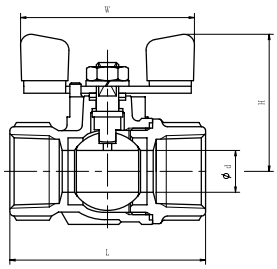

管用接続部ねじ JIS B 0203　　単位：mm

呼び径（Rc）		⅜	½	¾	1	1¼	1½	2	2½	3
d		8	10	15	20	25	32	40	50	65
L		55	60	70	80	90	100	120	145	170
レバーハンドル	H	49	50	54	64	68	96	102	131	141
	W	100	100	100	130	130	170	170	230	230
チョウハンドル	H	45	46	50	58	-	-	-	-	-
	W	60	60	60	80	-	-	-	-	-

N-620 S式 ボールバルブ フルボア

標準品

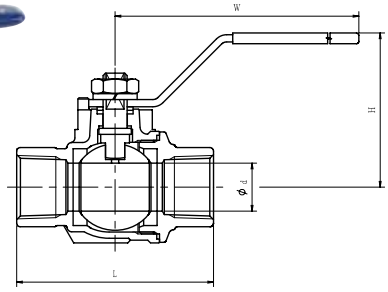

部品名	材質	
ボデー（弁箱）	SCS13	SCS14
ボールジスク（弁体）	SCS13A/SUS304	SCS14A/SUS316
ステム（弁棒）	SUS304	SUS316
ボールシート	PTFE	
スラストパッキン (¼～1½)	強化 PTFE	
グランドパッキン (2B～3B)	PTFE	
ハンドル	SCS13/SUS304	

※詳細はホームページ図面よりご確認ください。

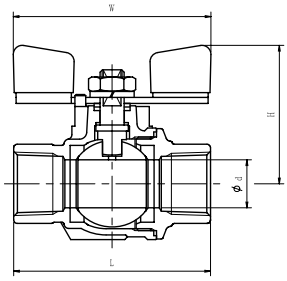

管用接続部ねじ JIS B 0203　　単位：mm

呼び径（Rc）		¼	⅜	½	¾	1	1¼	1½	2	2½	3
d		8	10	15	20	25	32	40	50	65	80
L		55	57	72	82	92	107	117	142	165	190
レバーハンドル	H	49	50	54	64	68	96	102	131	141	148
	W	100	100	100	130	130	170	170	230	230	320
チョウハンドル	H	45	-	-	-	-	-	-	-	-	-
	W	60	-	-	-	-	-	-	-	-	-

ONK

N-611 S式 コンポーネントボールバルブ レジュースボア M/M 型

標準品

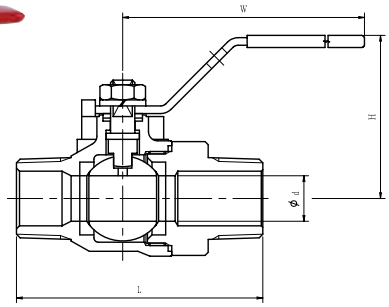

部品名	材質
ボデー（弁箱）	SCS13
ボールジスク（弁体）	SUS304/SCS13A
ステム（弁棒）	SUS316
ボールシート	PTFE
スラストパッキン	強化 PTFE
ハンドル	SUS304

※詳細はホームページ図面よりご確認ください。

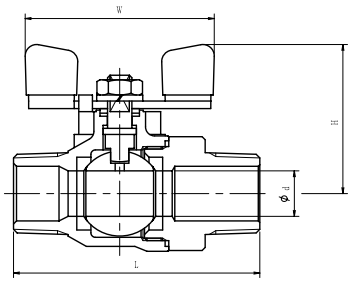

管用接続部ねじ JIS B 0203　　単位：㎜

呼び径（R）		¼	⅜	½	¾	1
d		8	8	10	15	20
L		65.5	65.5	75	81	96.5
レバーハンドル	H	49	49	49	53	64
	W	100	100	100	100	130
チョウハンドル	H	45	45	45	49	58
	W	60	60	60	60	80

N-611 S式 コンポーネントボールバルブ レジュースボア M/F 型

標準品

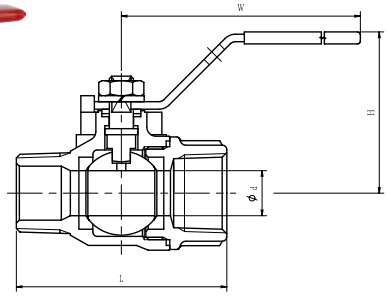

部品名	材質
ボデー（弁箱）	SCS13
ボールジスク（弁体）	SUS304/SCS13A
ステム（弁棒）	SUS316
ボールシート	PTFE
スラストパッキン	強化 PTFE
ハンドル	SUS304

※詳細はホームページ図面よりご確認ください。

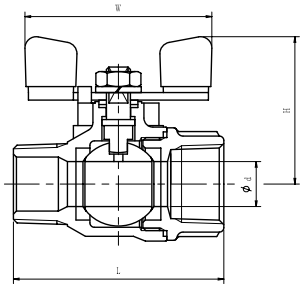

管用接続部ねじ JIS B 0203　　単位：㎜

呼び径（Rc,R）		¼	⅜	½	¾	1
d		8	8	10	15	20
L		56.5	56.5	63	70	82.5
レバーハンドル	H	49	49	49	53	64
	W	100	100	100	100	130
チョウハンドル	H	45	45	45	49	58
	W	60	60	60	60	80

N-611 S式 コンポーネントボールバルブ レジュースボア M/H型

標準品

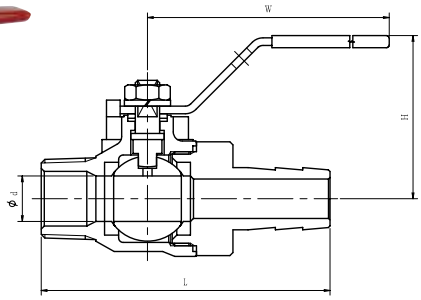

部品名	材質
ボデー（弁箱）	SCS13
ボールジスク（弁体）	SUS304/SCS13A
ステム（弁棒）	SUS316
ボールシート	PTFE
スラストパッキン	強化PTFE
ハンドル	SUS304

※詳細はホームページ図面よりご確認ください。

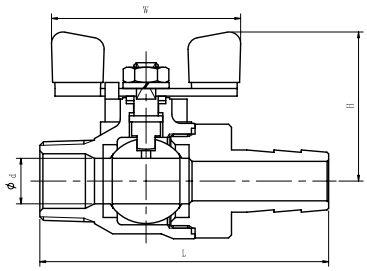

管用接続部ねじ JIS B 0203　　単位：mm

呼び径（R）		¼	⅜	½	¾	1
d		8	8	10	15	20
L		73.5	74.5	83	95	110
レバーハンドル	H	49	49	49	53	64
	W	100	100	100	100	130
チョウハンドル	H	45	45	45	49	58
	W	60	60	60	60	80

N-611 S式 コンポーネントボールバルブ レジュースボア F/H型

標準品

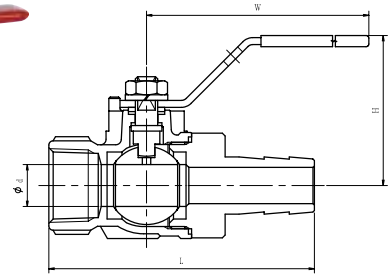

部品名	材質
ボデー（弁箱）	SCS13
ボールジスク（弁体）	SUS304/SCS13A
ステム（弁棒）	SUS316
ボールシート	PTFE
スラストパッキン	強化PTFE
ハンドル	SUS304

※詳細はホームページ図面よりご確認ください。

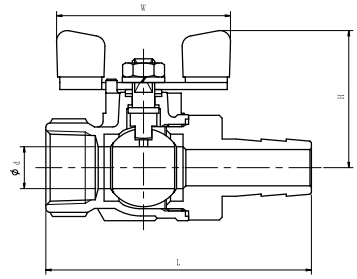

管用接続部ねじ JIS B 0203　　単位：mm

呼び径（Rc）		¼	⅜	½	¾	1
d		8	8	10	15	20
L		72	73	80	95	107.5
レバーハンドル	H	49	49	49	53	64
	W	100	100	100	100	130
チョウハンドル	H	45	45	45	49	58
	W	60	60	60	60	80

ONK

N-200 S式 ロングネックボールバルブ レジュースボア

標準品

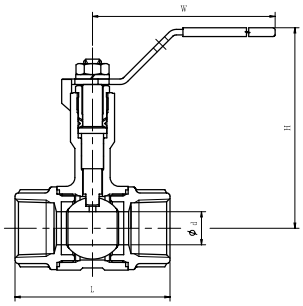

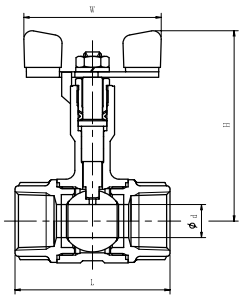

部品名	材質
ボデー（弁箱）	SCS13
ボールジスク（弁体）	SCS13A/SUS304
ステム（弁棒）	SUS304
ボールシート	PTFE
グランドパッキン	PTFE
ハンドル	SUS304

※詳細はホームページ図面よりご確認ください。

管用接続部ねじ JIS B 0203　　単位：mm

呼び径（Rc）		½	¾	1	1¼	1½	2
d		10	15	20	25	32	40
L		60	70	80	90	100	120
レバーハンドル	H	86.5	90	99.5	103	119	125
	W	100	100	130	130	170	170
チョウハンドル	H	83	87	93	-	-	-
	W	60	60	80	-	-	-

N-730 10K S式 三方切換ボールバルブ（四面シート）

上面図

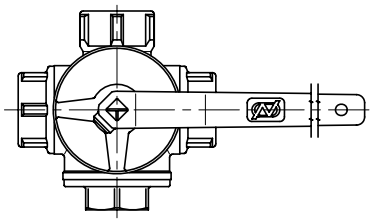

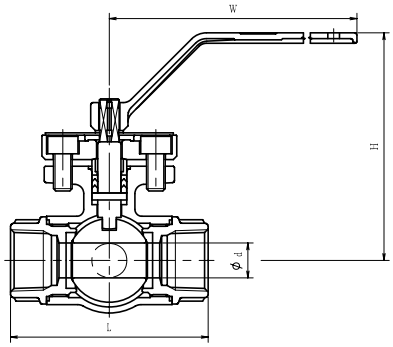

部品名	材質	
ボデー（弁箱）	SCS13	SCS14
ボールジスク（弁体）	SUS304	SUS316
ステム（弁棒）	SUS304	SUS316
ボールシート	PTFE	
グランドパッキン	PTFE	
ハンドル	SCS13	

※詳細はホームページ図面よりご確認ください。

管用接続部ねじ JIS B 0203　　単位：mm

呼び径（Rc）	½	¾	1	1¼	1½	2
d	10	15	20	25	32	40
L	75	85	100	115	125	150
H	94	98	105	109	122	129
W	130	130	150	150	230	230

※流れ方向は 21 ページを参照してください。

J-715 10K F 式ボールバルブ

※キーロック装置付

15A ～ 100A

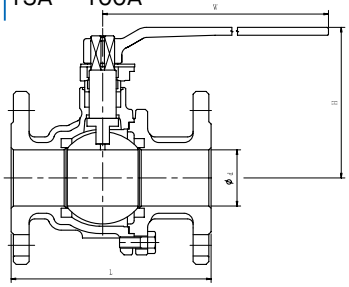

125A・150A

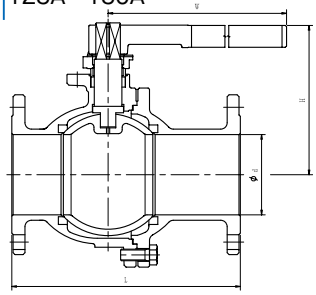

部品名	材質	
ボデー（弁箱）	SCS13A	SCS14A
ボールジスク（弁体）	SCS13A	SCS14A
ステム（弁棒）	SUS304	SUS316
ボールシート	強化 PTFE	
グランドパッキン	PTFE	
ハンドル	SCS13/FCD450/SGP	

※詳細はホームページ図面よりご確認ください。

フランジ寸法 JIS B 2220
面 間 寸 法 JIS B 2002

単位：㎜

呼び径	15	20	25	32	40	50	65	80	100	125	150
d	15	20	25	32	40	50	65	80	100	125	150
L	108	117	127	140	165	178	190	203	229	356	394
H	88	100	103	117	123	133	140	173	187	233	253
W	130	150	150	230	230	320	320	400	400	800	800

N-755 20K F 式ボールバルブ

※キーロック装置付

15A ～ 100A

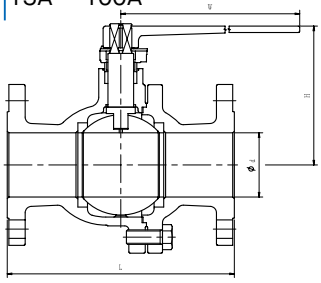

125A・150A

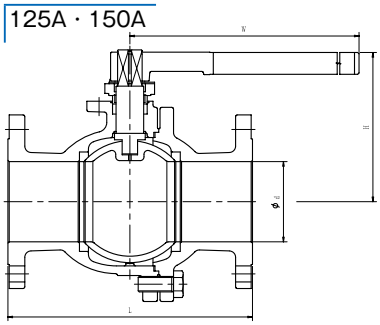

部品名	材質	
ボデー（弁箱）	SCS13A	SCS14A
ボールジスク（弁体）	SCS13A	SCS14A
ステム（弁棒）	SUS304	SUS316
ボールシート	強化 PTFE	
グランドパッキン	PTFE	
ハンドル	SCS13/FCD450/SGP	

※詳細はホームページ図面よりご確認ください。

フランジ寸法 JIS B 2220
面 間 寸 法 JIS B 2002

単位：㎜

呼び径	15	20	25	32	40	50	65	80	100	125	150
d	15	20	25	32	40	50	65	80	100	125	150
L	140	152	165	178	190	216	241	283	305	381	403
H	88	100	103	117	123	133	140	173	187	233	253
W	130	150	150	230	230	320	320	400	400	800	800

ONK

N-737 10K F 式 三方切換ボールバルブ（四面シート）

※キーロック装置付

20A ～ 100A

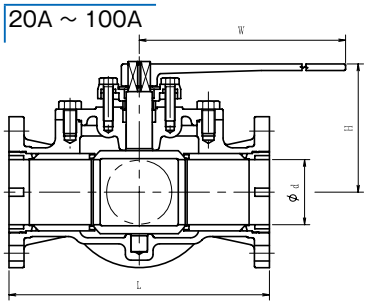

部品名	材質	
ボデー（弁箱）	SCS13A	SCS14A
ボールジスク（弁体）	SCS13A	SCS14A
ボールシート	PTFE	
グランドパッキン	PTFE	
ハンドル	SCS13/FCD450/SGP	

※詳細はホームページ図面よりご確認ください。

上面図

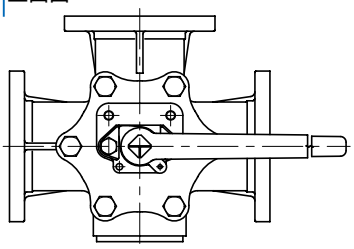

125A・150A

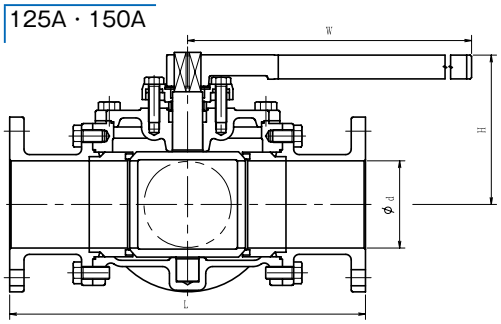

フランジ寸法 JIS B 2220　　単位：mm

呼び径	20	25	40	50	65	80	100	125	150
d	20	25	40	50	65	80	100	125	150
L	150	165	250	260	300	320	370	510	580
H	109	112	130	138	146	157	170	214	236
W	150	150	230	320	320	400	400	800	800

※流れ方向は 21 ページを参照して御指示ください。

N-736 10K F 式 三方切換ボールバルブ

TYPE 11

40A ～ 100A

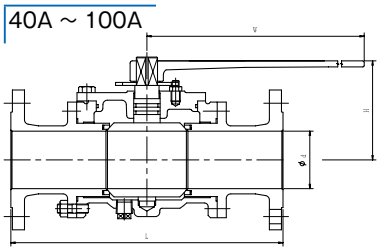

部品名	材質	
ボデー（弁箱）	SCS13A	SCS14A
ボールジスク（弁体）	SCS13A	SCS14A
ボールシート	PTFE	
O リング	FKM	
ハンドル	SCS13/FCD450/SGP	

※詳細はホームページ図面よりご確認ください。

上面図

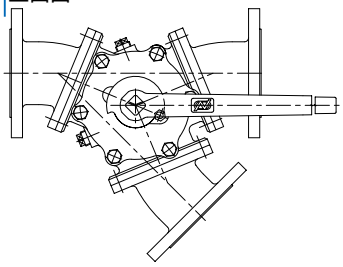

125A・150A

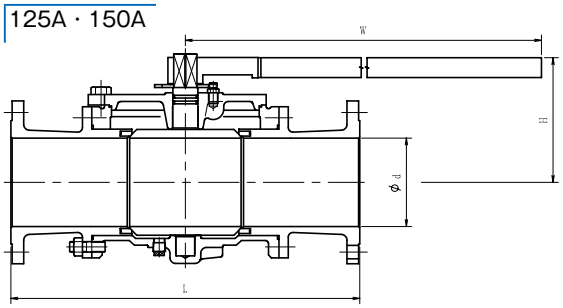

フランジ寸法 JIS B 2220　　単位：mm

呼び径	40	50	65	80	100	125	150
d	38	51	64	76	102	127	152
L	250	280	320	360	460	550	600
H	118	120	128	132	157	200	221
W	230	320	320	400	400	800	800

※流れ方向は 22 ページを参照して TYPE №を御指示ください。
　他の流れ方向の場合は、納入図により各寸法を確認してください。

N-765 10K F 式 タンクボールバルブ

※キーロック装置付

25A ～ 100A

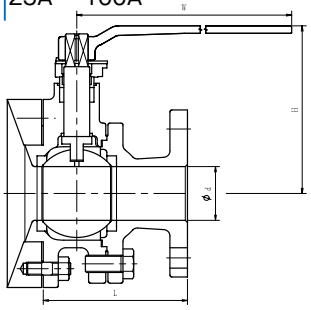

125A・150A

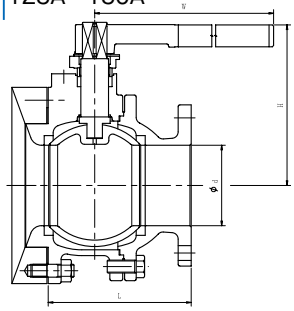

部品名	材質	
ボデー（弁箱）	SCS13A	SCS14A
タンクパッド	SCS13A	SCS14A
ボールジスク（弁体）	SCS13A	SCS14A
ステム（弁棒）	SUS304	SUS316
パットパッキン	強化 PTFE	
ボールシート	強化 PTFE	
グランドパッキン	PTFE	
ハンドル	SCS13/FCD450/SGP	

※詳細はホームページ図面よりご確認ください。

フランジ寸法 JIS B 2220　　単位：mm

呼び径	25	40	50	65	80	100	125	150
d	25	40	50	65	80	100	125	150
L	101	116	134	143	149	174	222	263
H	129	142	155	162	197	210	250	270
W	150	230	320	320	400	400	800	800

N-7017 10K F 式 ジャケット型ボールバルブ

※キーロック装置付
※ジャケット接続口：Rp3/4

15A ～ 65A

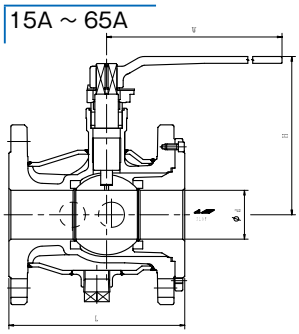

80A・100A

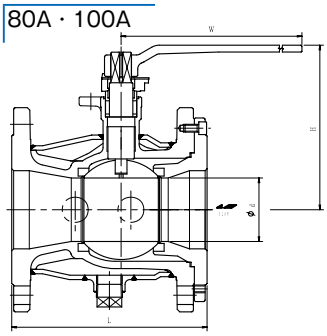

部品名	材質	
ボデー（弁箱）	SCS13A	SCS14A
ボールジスク（弁体）	SCS13A	SCS14A
ステム（弁棒）	SUS304	SUS316
ボールシート	強化 PTFE	
グランドパッキン	強化 PTFE	
ハンドル	SCS13/FCD450	
ジャケット	SCS13A	

※詳細はホームページ図面よりご確認ください。

フランジ寸法 JIS B 2220　　単位：mm

呼び径	15	20	25	40	50	65	80	100
フランジサイズ	40	40	50	65	80	100	100	150
d	15	20	25	40	50	65	80	100
L	110	120	130	165	180	190	200	230
H	126	134	137	151	162	169	169	210
W	130	150	150	230	320	320	320	400

ONK

N-7056 20K F 式 ジャケット型ボールバルブ

※キーロック装置付

部品名	材質	
ボデー（弁箱）	SCS13A	SCS14A
ボールジスク（弁体）	SCS13A	SCS14A
ステム（弁棒）	SUS304	SUS316
ボールシート	強化 PTFE	
グランドパッキン	強化 PTFE	
ハンドル	SCS13/FCD450	
ジャケット	SUS304	

※詳細はホームページ図面よりご確認ください。

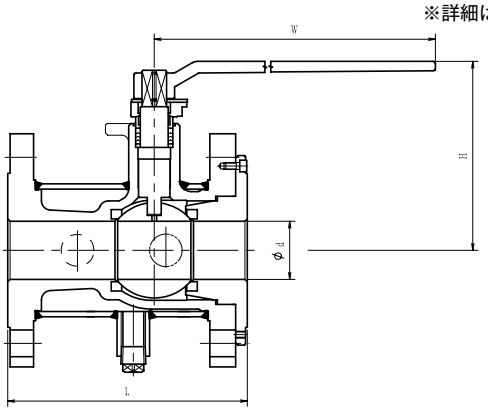

フランジ寸法 JIS B 2220　　単位：mm

呼び径	15	20	25	※ 40	50	※ 65	80	100
フランジサイズ	40	40	50	65	80	100	150	200
d	15	20	25	40	50	65	80	100
L	140	152	165	190	216	241	283	305
H	135	140	144	159	175	181	230	244
W	130	150	150	230	320	320	400	400

※別途見積

N-7037 10K F 式 ジャケット型三方切換ボールバルブ（四面シート）

※キーロック装置付
※ジャケット接続口　20,25A：Rp3/8
40,50A：Rp1/2
65-100A：Rp3/4

上面図

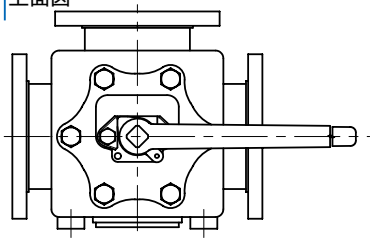

部品名	材質	
ボデー（弁箱）	SCS13A	SCS14A
ボールジスク（弁体）	SCS13A	SCS14A
ボールシート	PTFE	
グランドパッキン	PTFE	
ハンドル	SCS13/FCD450	
ジャケット	SUS304	

※詳細はホームページ図面よりご確認ください。

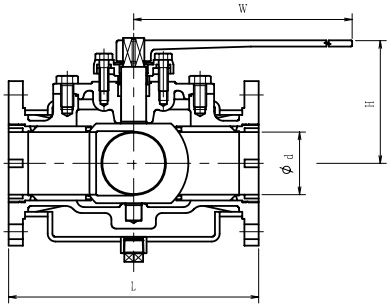

フランジ寸法 JIS B 2220　　単位：mm

呼び径	20	25	40	50	65	80	100
フランジサイズ	40	50	50	80	100	100	150
d	20	25	40	50	65	80	100
L	200	230	250	260	300	320	450
H	129	132	130	138	146	157	221
W	150	150	230	320	320	400	400

※流れ方向は 21 ページを参照して御指示ください。

N-210 10K S式 フートバルブ

※最高使用温度：80℃

¼ ~ 1B、リフトタイプ

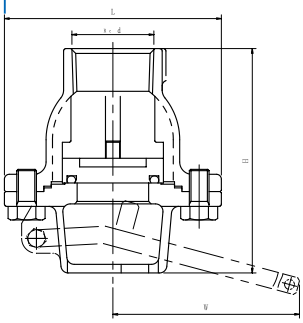

2½ ~ 3B、スイングタイプ

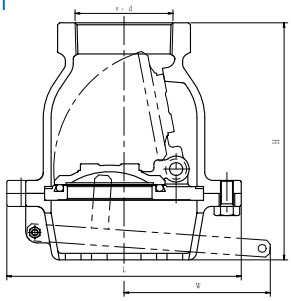

部品名	材質
ボデー（弁箱）	SCS13A
ジスク（弁体）	SUS304/SCS13A
Oリング	NBR
レバー（※オプション）	SUS304

※詳細はホームページ図面よりご確認ください。

管用接続部ねじ JIS B 0203　　単位：mm

呼び径（Rc）	¾	1	1¼	1½	2	2½	3
d	Rc ¾	Rc 1	Rc1¼	Rc1½	Rc 2	Rc 2½	Rc 3
L	72	88	102	124	142	180	217
H	80	91	106	122	145	182	208
W	70	86	89	95	106	112	125

N-215 10K F式 フートバルブ

※最高使用温度：80℃

50A、リフトタイプ

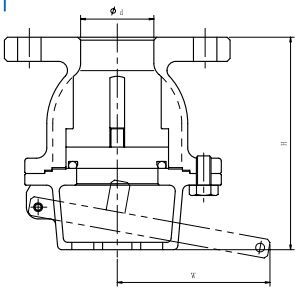

60A~300A、スイングタイプ

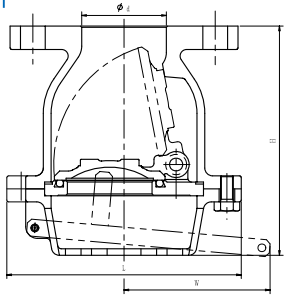

部品名	材質	
ボデー（弁箱）	SCS13A	SCS14A
ジスク（弁体）	SUS304/SCS13A	SUS316/SCS14A
Oリング	NBR	
レバー（※オプション）	SUS304	SUS316

※詳細はホームページ図面よりご確認ください。

フランジ寸法 JIS B 2220　　単位：mm

呼び径	50	65	80	100	125	150	200	250	300
d	50	65	80	100	125	150	200	250	300
L	142	180	217	244	291	340	415	470	556
H	145	176	198	240	275	334	445	520	611
W	102	112	125	143	165	197	261	316	422

ONK

N-258　10K ウエハーチャッキバルブ

※最高使用温度：80℃

80A ～ 300A

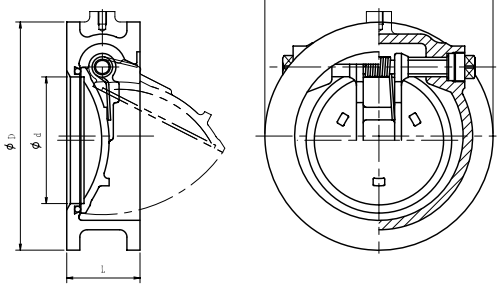

350A ～ 500A

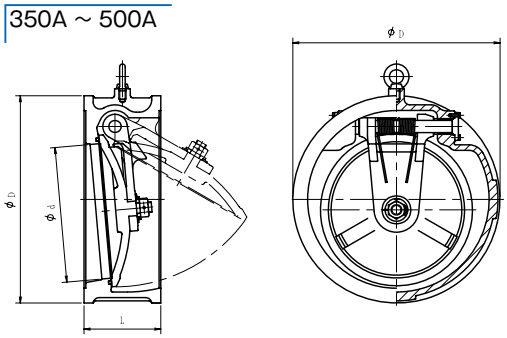

部品名	材質	
ボデー（弁箱）	SCS13A	SCS14A
ジスク（弁体）	SCS13A	SCS14A
Ｏリング	ＮＢＲ	

※詳細はホームページ図面よりご確認ください。

単位：mm

呼び径	80	100	125	150	200	250	300	350	400	450	500
d	52	76	97	121	160	194	240	270	310	356	387
L	51	57	64	70	73	79	86	185	191	204	220
D	132	157	188	218	268	331	376	421	484	539	594

配管例

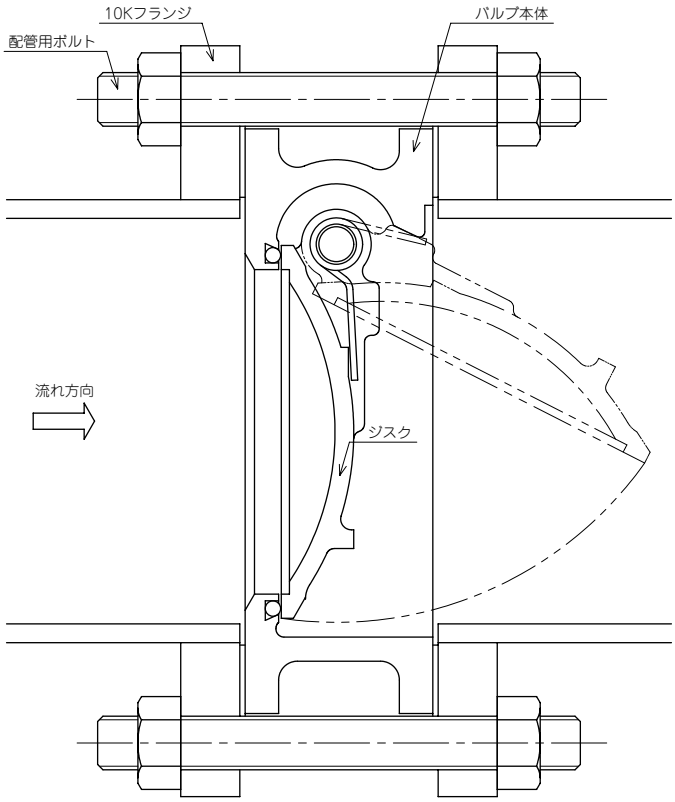

配管用スタットボルト

	呼び×長さ	本数
80A	M16 × 140	8
100A	M16 × 150	8
125A	M20 × 170	8
150A	M20 × 180	8
200A	M20 × 180	12
250A	M22 × 200	12
300A	M22 × 200	16
350A	M22 × 320	16
400A	M24 × 330	16
450A	M24 × 350	20
500A	M24 × 370	20

※配管用スタットボルト･ナットはオプションです。
※下流側の管内径は、ジスクが干渉するため、JIS G 3459 Sch40 以上の内径にしてください。

メタルタッチボールバルブ

メタルタッチボールバルブは、ボールとボールシートが金属で製作されており、ソフトシートでは、対応が難しい高温・高粘度流体、スラリーや粉体に使用が可能です。

(1) 特徴

- 高精度に加工されたボールとシート面のすり合わせ技術により、高いシール性を実現
- 金属シートのため、中間開度での使用も可能
- 硬質金属シートで摩耗も少なく長寿命
- シートが電気導体のため、帯電防止機構不要
- 過酷な高温、高粘度、粉体、スラリー等の流体にも使用可能
- 圧力損失が小さい（フルボア型）

(2) 仕様

使用圧力	1.0MPa，2.0MPa
最高使用温度	300℃（*500℃）
接続フランジ	JIS 10K，JIS 20K
シート許容漏れ量	JIS B 2003 レート D

*：部品材質により 500℃まで対応可能。

(3) 構造

フローティング構造で、金属シート背面のスプリングで、ボールジスクが常にシートリングと密着し、閉止時の圧力により流体を閉止します。

■ 主要部品材質及び表面硬化処理

部品名	材質及び表面硬化処理
ボールジスク	Ni-P めっき・ニッケル合金溶射
シートリング	ステライト
スプリング	ばね用ステンレス鋼
シートパッキン	膨張黒鉛シート

※流体及び仕様により選定が変わります。

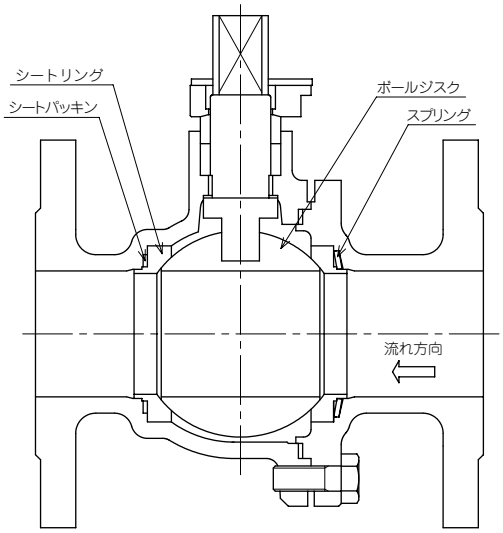

上記範囲外につきましてもお問い合わせください。

ONK

J-715M　10K F 式 ボールバルブ（メタルタッチ）

※キーロック装置付

部品名	材質	
ボデー（弁箱）	SCS13A	SCS14A
ボールジスク（弁体）	※ SUS304	※ SUS316
ステム（弁棒）	SUS329J1	
シートリング	※ SUS304	※ SUS316
グランドパッキン	強化 PTFE	
ハンドル	SS400/SCS13/FCD450	

※表面硬化方法は流体及び仕様により変わります。

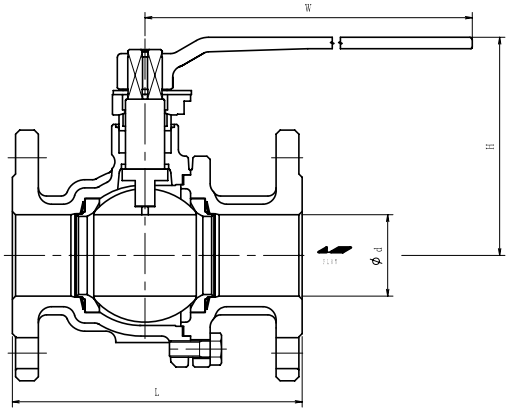

フランジ寸法　JIS B 2220
面 間 寸 法　JIS B 2002

単位：mm

呼び径	15	20	25	32	40	50	65	80	100
d	15	20	25	32	40	50	65	80	100
L	108	117	127	140	165	178	190	203	229
H	90	100	105	120	125	133	140	174	238
W	130	150	150	230	230	320	320	400	700

N-755M　20K F 式 ボールバルブ（メタルタッチ）

※キーロック装置付

部品名	材質	
ボデー（弁箱）	SCS13A	SCS14A
ボールジスク（弁体）	※ SUS304	※ SUS316
ステム（弁棒）	SUS329J1	
シートリング	※ SUS304	※ SUS316
グランドパッキン	強化 PTFE	
ハンドル	SS400/SCS13/FCD450	

※表面硬化方法は流体及び仕様により変わります。

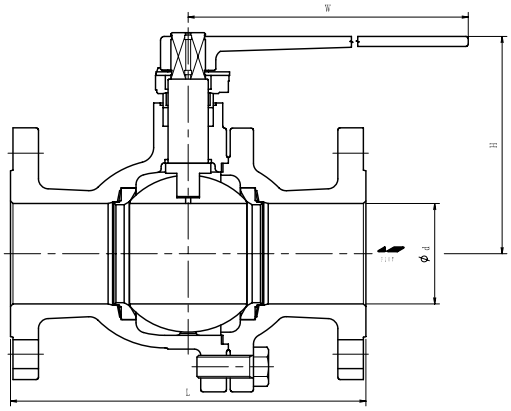

フランジ寸法　JIS B 2220
面 間 寸 法　JIS B 2002

単位：mm

呼び径	15	20	25	40	50	65	80
d	15	20	25	40	50	65	80
L	140	152	165	190	216	241	283
H	90	100	105	125	145	151	224
W	130	150	150	230	320	320	700

N-765M 10K F 式 タンクボールバルブ（メタルタッチ）

※キーロック装置付

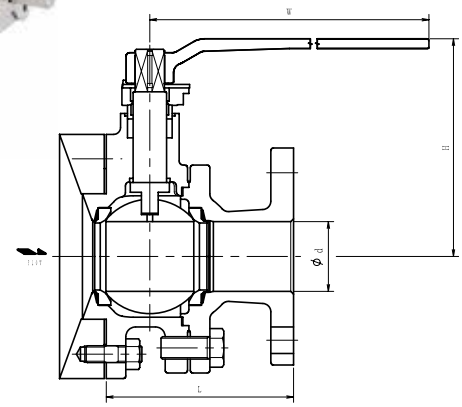

部品名	材質	
ボデー（弁箱）	SCS13A	SCS14A
タンクパット	SCS13A	SCS14A
ボールジスク（弁体）	※ SUS304	※ SUS316
ステム（弁棒）	SUS329J1	
パットパッキン	強化 PTFE	
シートリング	※ SUS304	※ SUS316
グランドパッキン	強化 PTFE	
ハンドル	SS400/SCS13/FCD450	

※表面硬化方法は流体及び仕様により変わります。

フランジ寸法 JIS B 2220　　単位：㎜

呼び径	25	40	50	65	80	100
d	25	40	50	65	80	100
L	101	116	134	143	149	174
H	130	143	155	162	196	210
W	150	230	320	320	400	700

N-7017M 10K F 式 ジャケット型ボールバルブ（メタルタッチ）

※キーロック装置付

15A ～ 65A

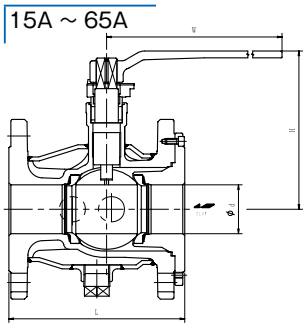

80A・100A

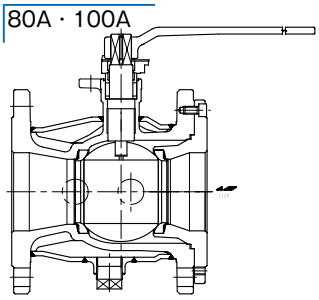

部品名	材質	
ボデー（弁箱）	SCS13A	SCS14A
ボールジスク（弁体）	※ SUS304	※ SUS316
ステム（弁棒）	SUS329J1	
シートリング	※ SUS304	※ SUS316
グランドパッキン	強化 PTFE	
ハンドル	SS400/SCS13/FCD450	
ジャケット	SCS13A	

※表面硬化方法は流体及び仕様により変わります。

フランジ寸法 JIS B 2220　　単位：㎜

呼び径	15	20	25	40	50	65	80	100
フランジサイズ	40	40	50	65	80	100	100	150
d	15	20	25	40	50	65	80	100
L	110	120	130	165	180	190	200	230
H	126	134	137	151	162	169	169	210
W	130	150	150	230	320	320	320	400

N-7056M 20K F 式 ジャケット型ボールバルブ（メタルタッチ）

※キーロック装置付

部品名	材質	
ボデー（弁箱）	SCS13A	SCS14A
ボールジスク（弁体）	※ SUS304	※ SUS316
ステム（弁棒）	SUS329J1	
シートリング	※ SUS304	※ SUS316
グランドパッキン	強化 PTFE	
ハンドル	SCS13/FCD450	
ジャケット	SUS304	

※表面硬化方法は流体及び仕様により変わります。

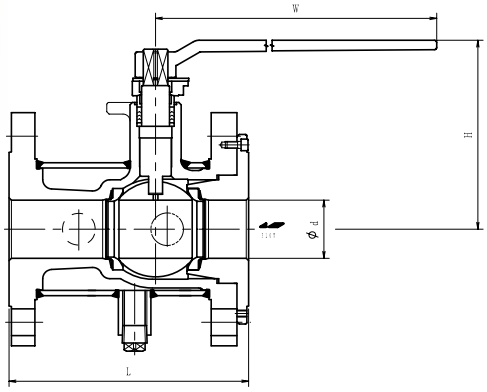

フランジ寸法 JIS B 2220　　単位：㎜

呼び径	15	20	25	40	50	65	80
フランジサイズ	40	40	50	65	80	100	150
d	15	20	25	40	50	65	80
L	140	152	165	190	216	241	283
H	135	140	144	159	175	181	230
W	130	150	150	230	320	320	700

三方切換ボールバルブ流れ方向

(1) N-730 について

N-730 は流体の分流、混合に用いる四面シート型の三方切換ボールバルブです。流路はＬ型･Ｔ型ポートの２種類があり、それぞれ下図のような切換が可能です。Ｔ型ポートの場合、ストッパーが付いていないため、自由にポジションＰ１～４の切換が可能です。

なお、N-730 においては閉止側の圧力が流路側の圧力より高い場合、流路側に漏れが生じる可能性があります。

Ｌポート		Ｔポート			
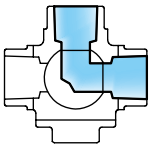	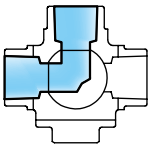	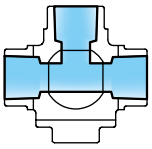	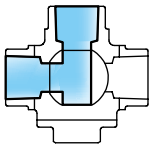	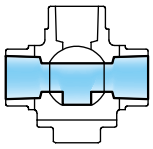	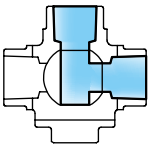
Ｐ１	Ｐ２	Ｐ１	Ｐ２	Ｐ３	Ｐ４

(2) N-737・N-7037 について

N-737 及び N-7037 は流体の分流、混合に用いる四面シート型の三方切換ボールバルブです。流路はＬ型・Ｔ型ポートの２種類があり、それぞれ下図のような切換が可能です。

Ｌ型・Ｔ型ポートともにストッパーが付いているため、ポジションＰ１～４の切換は下図に示す組み合わせから選択してください。

Ｌポート		Ｔポート			
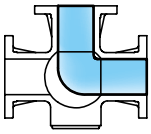	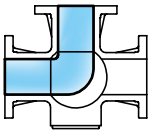	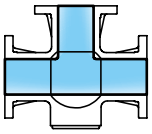	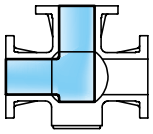	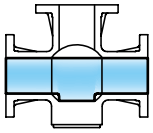	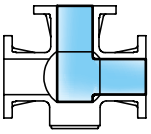
Ｐ１	Ｐ２	Ｐ１	Ｐ２	Ｐ３	Ｐ４

Ｌポート	Ｔポート			
	TYPE－１	TYPE－２	TYPE－３	TYPE－４
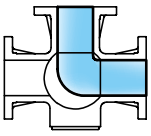	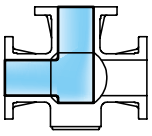	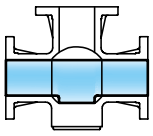	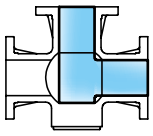	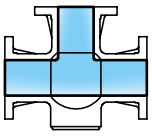
Ｐ１	Ｐ２	Ｐ３	Ｐ４	Ｐ１
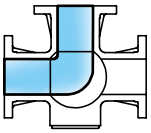	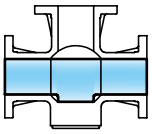	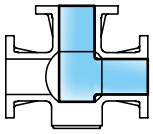	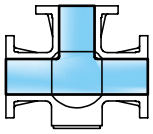	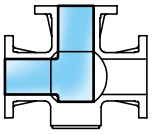
Ｐ２	Ｐ３	Ｐ４	Ｐ１	Ｐ２

(3) N-736 について

N-736 は主に粉体移送用としての使用を想定し、バルブ圧損の減少とシールの確実性をポイントに設計された三方切換ボールバルブです。従来の三方バルブと比べて、圧力損失の面で大幅な改善を計れます。

また、ポート角度の組合せによってさまざまな配管方向での設置が可能です。ポート角度の代表的な組合せを下図に示します。

TYPE－11	TYPE－12	TYPE－13	TYPE－14	TYPE－15	TYPE－16	TYPE－17
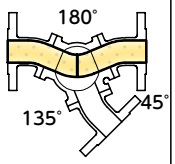	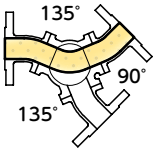	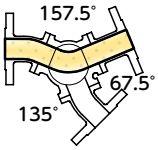	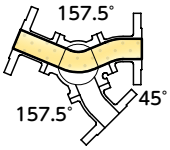	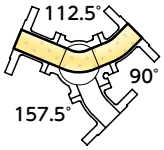	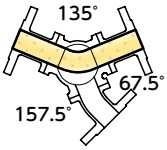	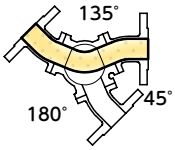
TYPE－18	TYPE－19	TYPE－21	TYPE－22	TYPE－23	TYPE－24	TYPE－25
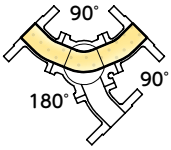	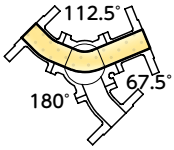	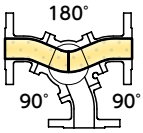	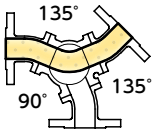	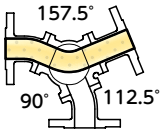	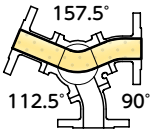	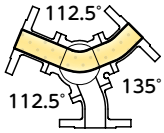
TYPE－26	TYPE－27	TYPE－28	TYPE－29	TYPE－31	TYPE－32	TYPE－33
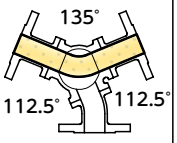	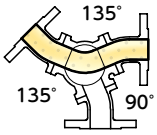	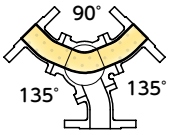	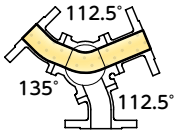	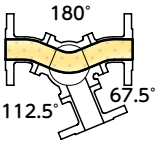	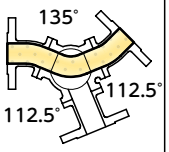	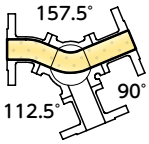
TYPE－34	TYPE－35	TYPE－36	TYPE－37	TYPE－38	TYPE－39	
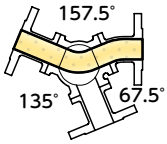	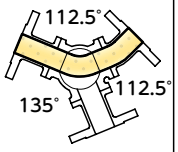	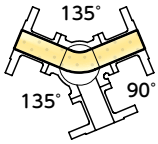	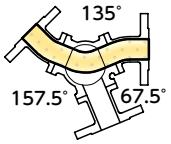	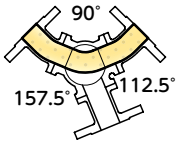	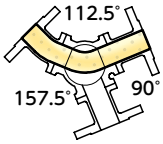	

自動弁アクチュエータの選定

(1) アクチュエータの動作

駆動部	記号	動作	駆動源	アクチュエータ型式
エアアクチュエータ	ＨＹ２	複作動	圧縮空気 0.4MPa （MAX0.8MPa）	ＡＴ － ＵＤ
	ＨＹＳ２	単作動		ＡＴ － ＵＳ
電動アクチュエータ	ＥＫ	正逆回転 （手動可）	電動機 （単相 AC100V 又は 200V）	Ｕｎｉｃ

※単作動（HYS2）の動作：二方バルブの標準仕様はエアレスクローズです。エアアクチュエータ付属品及び電動機については、必ず使用電源をご指定ください。

(2) エアアクチュエータの特徴

1）ラックアンドピニオン方式を採用し、小型で高トルク出力、長寿命を実現しました。
2）特殊カートリッジタイプのスプリングを採用し、安全性に優れて長寿命を保証します。
3）複作動タイプ（HY2）にスプリングを加えるだけで簡単に単作動（HYS2）に変更可能です。その際、本体外観寸法は変わりません。（ただし、出力が小さくなるため、サイズ変更になる場合があります。）
4）本体内部はアルミニウム合金を使用することで、軽量、コンパクトな設計となっています。
5）内面は、めっきを施した滑らかな仕上げにより低摩擦で耐久性を高めています。
6）電磁弁（ソレノイドバルブ）は NAMUR マウント方式（エア配管レス）を採用しているため、ジョイント部が少なく漏えいの防止とメンテナンスを容易にしています。

(3) 電動アクチュエータの特徴

1）小型・軽量でコンパクトな設計です。
2）故障の少ないシンプルな構造です。
3）万一、過負荷状態になってもモーターが焼損しないように、サーマルプロテクタが内蔵されています。
4）手動操作機能が付いているため、電源を切って手動操作することが可能です。

(4) アクチュエータの選定

この製品案内に示したアクチュエータ型番及び関係寸法は流体が清水、常温、圧力 1.0MPa 以下の場合です。（ただし、N-755 のみ清水、常温、圧力 2.0MPa 以下とする。）

前記以外の使用条件については、別途お問合せください。

(5) 流れ方向

三方切換ボールバルブは下図を参照し、T ポートの場合はタイプをご指定ください。

ピストン位置（複作動）	Ｌポート	Ｔポート				ピストン位置（単作動）
		TYPE 1(標準仕様)	TYPE 2	TYPE 3	TYPE 4	
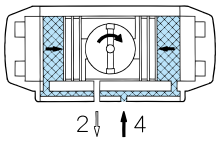 ポート 4 にエア供給 時計回り（右回り）	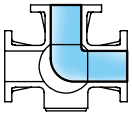 P1	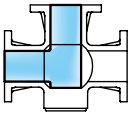 P2	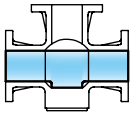 P3	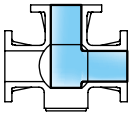 P4	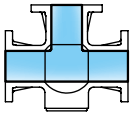 P1	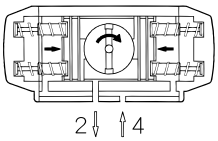 ポート 2 からエア排気 時計回り（右回り）
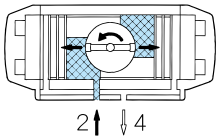 ポート 2 にエア供給 反時計回り（左回り）	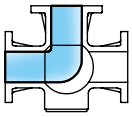 P2	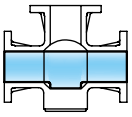 P3	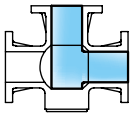 P4	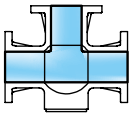 P1	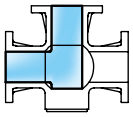 P2	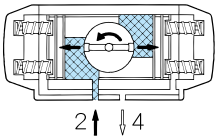 ポート 2 にエア供給 反時計回り（左回り）

ONK

N-610HY2 空圧操作式ボールバルブ

複作動（SCS13,14）／10K　レジュースボア

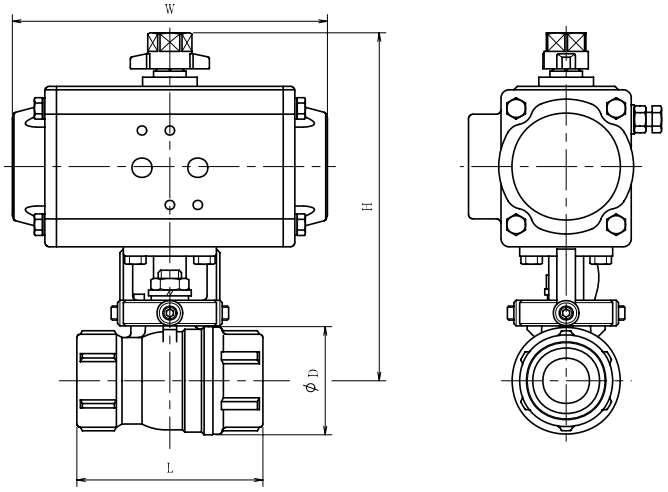

※詳細はホームページ図面よりご確認ください。

単位：mm

呼び径	⅜	½	¾	1	1¼	1½	2	2½	3
L	55	60	70	80	90	100	120	145	170
D	27	30	38	46.5	56	67	80	98	119
H	142	143	147	151	156	187	193	263	273
W	135.5	135.5	135.5	135.5	135.5	153.5	153.5	203.5	203.5
シリンダサイズ	AT051UD					AT101UD		AT201UD	
エア供給口	G⅛								

N-610HYS2 空圧操作式ボールバルブ

単作動（SCS13,14）／10K　レジュースボア

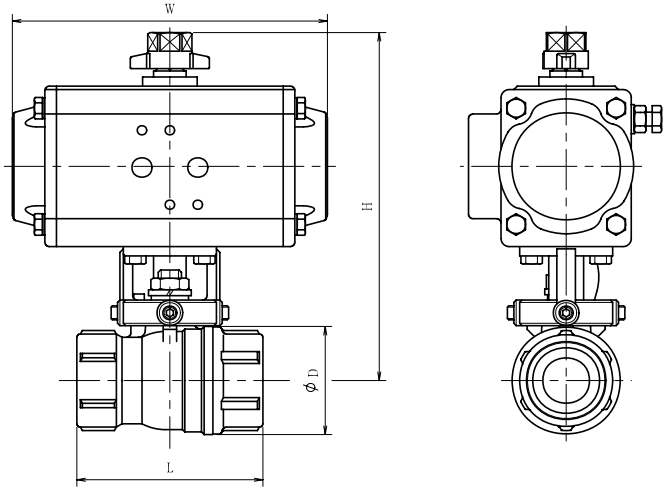

※詳細はホームページ図面よりご確認ください。

単位：mm

呼び径	⅜	½	¾	1	1¼	1½	2	2½	3
L	55	60	70	80	90	100	120	145	170
D	27	30	38	46.5	54	67	80	98	119
H	142	143	147	174	179	212	218	278	300
W	135.5	135.5	135.5	153.5	153.5	203.5	203.5	241	259
シリンダサイズ	AT051US4			AT101US08		AT201US08		AT251US08	AT301US08
エア供給口	G⅛								G¼

N-620HY2 空圧操作式ボールバルブ

複作動（SCS13,14）／10K　フルボア

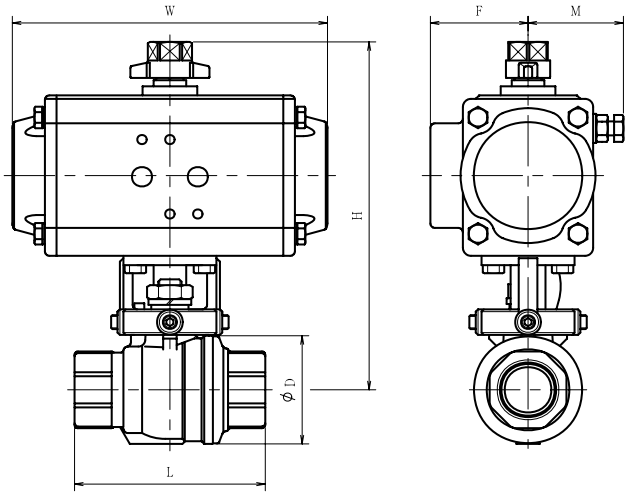

※詳細はホームページ図面よりご確認ください。

単位：mm

呼び径	¼	⅜	½	¾	1	1¼	1½	2	2½	3
L	55	57	72	82	92	107	117	142	165	190
D	27	30	38	46.5	54	67	80	98	119	146
H	142	143	147	151	155	187	193	265	275	306
W	135.5	135.5	135.5	135.5	135.5	153.5	153.5	203.5	203.5	241
シリンダサイズ	AT051UD					AT101UD		AT201UD		AT251UD
エア供給口	G⅛									

N-620HYS2 空圧操作式ボールバルブ

単作動（SCS13,14）／10K　フルボア

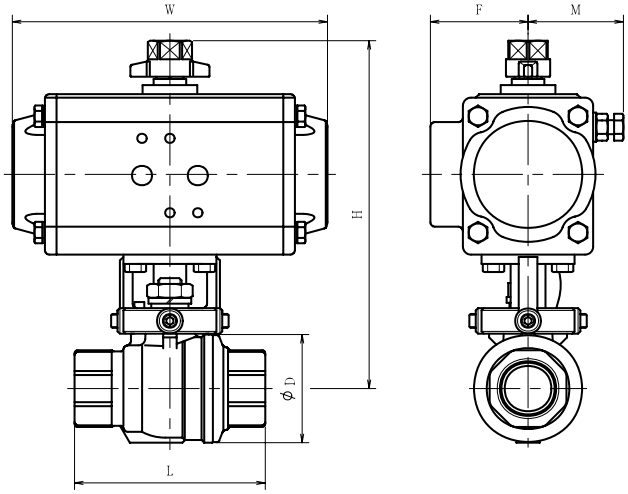

※詳細はホームページ図面よりご確認ください。

単位：mm

呼び径	¼	⅜	½	¾	1	1¼	1½	2	2½	3
L	55	57	72	82	92	107	117	142	165	190
D	27	30	38	46.5	54	67	80	98	119	146
H	142	143	147	174	178	212	218	278	300	361
W	135.5	135.5	135.5	153.5	153.5	203.5	203.5	241	259	333
シリンダサイズ	AT051US4			AT101US08		AT201US08		AT251US08	AT301US08	AT401US08
エア供給口	G⅛								G¼	

N-730HY2 空圧操作式三方切換ボールバルブ

複作動（SCS13,14）／10K　レジュースボア（四面シート）

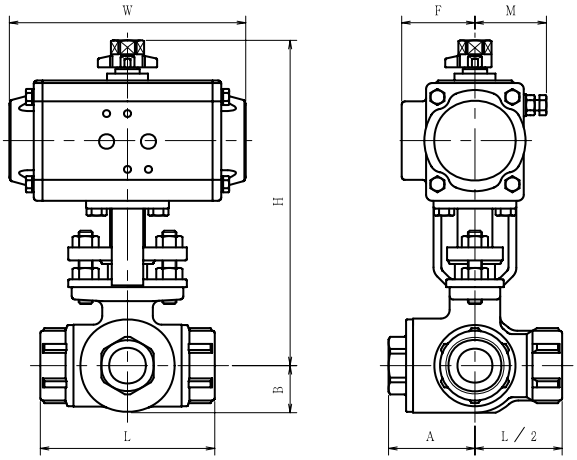

※詳細はホームページ図面よりご確認ください。エアアクチュエータとの組合せは 23 ページの流れ方向を参照してください。

単位：㎜

呼び径	½	¾	1	1¼	1½	2
L	75	85	100	115	125	150
A	39	43	49.5	57	65	76
B	19	23	27	33.5	40	44
H	179	183	187	207	252	258
W	135.5	135.5	135.5	153.5	203.5	203.5
シリンダサイズ	AT051UD			AT101UD	AT201UD	
エア供給口	G⅛					

N-730HYS2 空圧操作式三方切換ボールバルブ

単作動（SCS13,14）／10K　レジュースボア（四面シート）

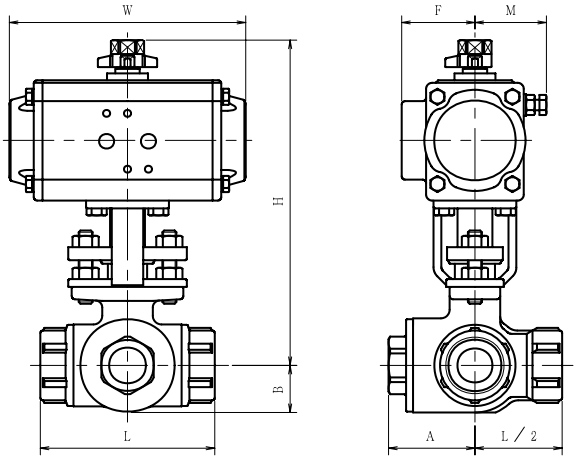

※詳細はホームページ図面よりご確認ください。エアアクチュエータとの組合せは 23 ページの流れ方向を参照してください。

単位：㎜

呼び径	½	¾	1	1¼	1½	2
L	75	85	100	115	125	150
A	39	43	49.5	57	65	76
B	19	23	27	33.5	40	44
H	179	199	204	231	266	285
W	135.5	153.5	153.5	203.5	241	259
シリンダサイズ	AT051US4	AT101US08		AT201US08	AT251US08	AT301US08
エア供給口	G⅛					G¼

J-715HY2 空圧操作式ボールバルブ

複作動（SCS13,14）／10K　フルボア

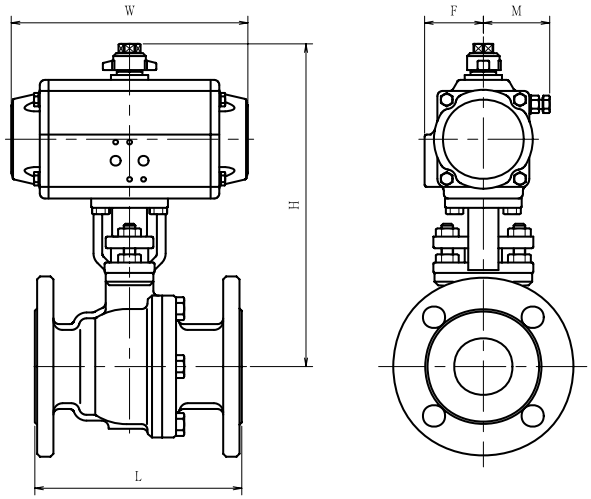

※詳細はホームページ図面よりご確認ください。

単位：mm

呼び径	15	20	25	32	40	50	65	80	100
L	108	117	127	140	165	178	190	203	229
H	175	183	186	226	257	279	298	357	415
W	135.5	135.5	135.5	153.5	203.5	203.5	241	259	333
シリンダサイズ	AT051UD			AT101UD	AT201UD		AT251UD	AT301UD	AT401UD
エア供給口	G⅛							G¼	

J-715HYS2 空圧操作式ボールバルブ

単作動（SCS13,14）／10K　フルボア

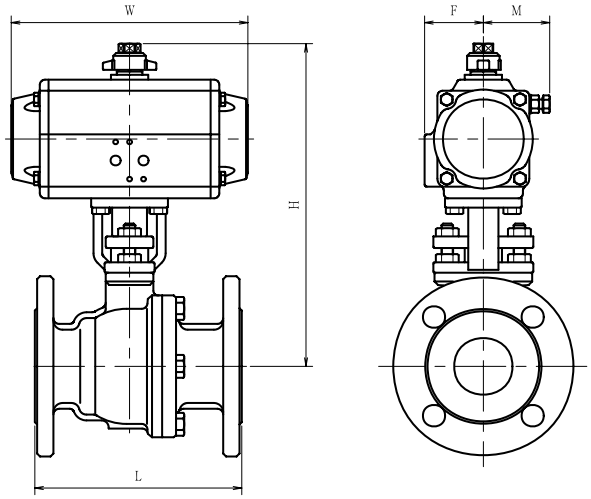

※詳細はホームページ図面よりご確認ください。

単位：mm

呼び径	15	20	25	32	40	50	65	80	100
L	108	117	127	140	165	178	190	203	229
H	175	199	202	251	270	304	353	400	476
W	135.5	153.5	153.5	203.5	241	259	333	333	422.5
シリンダサイズ	AT051US4	AT101US08		AT201US08	AT251US08	AT301US08	AT401US08		AT501US08
エア供給口	G⅛					G¼			

N-755HY2 空圧操作式ボールバルブ

複作動（SCS13,14）／20K　フルボア

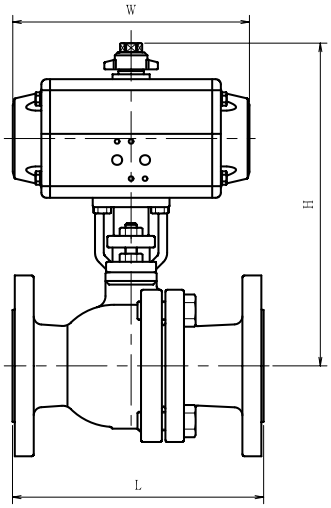

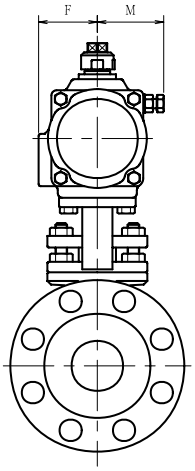

※詳細はホームページ図面よりご確認ください。

単位：mm

呼び径	15	20	25	32	40	50	65	80	100
L	140	152	165	178	190	216	241	283	305
H	175	183	186	226	257	279	298	357	415
W	135.5	135.5	135.5	153.5	203.5	203.5	241	259	333
シリンダサイズ	AT051UD			AT101UD	AT201UD		AT251UD	AT301UD	AT401UD
エア供給口	G⅛							G¼	

N-755HYS2 空圧操作式ボールバルブ

単作動（SCS13,14）／20K　フルボア

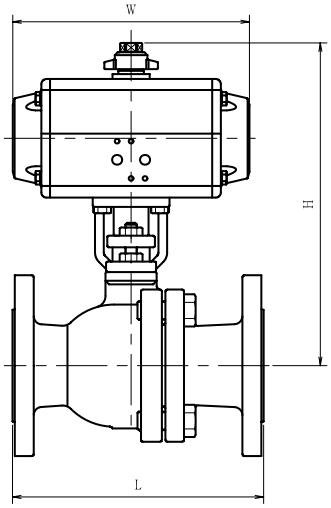

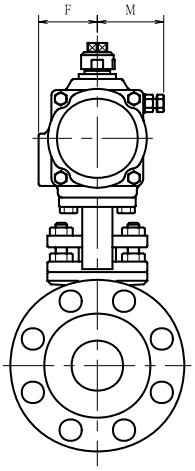

※詳細はホームページ図面よりご確認ください。

単位：mm

呼び径	15	20	25	32	40	50	65	80	100
L	140	152	165	178	190	216	241	283	305
H	175	199	202	251	270	304	353	461	476
W	135.5	153.5	153.5	203.5	241	259	333	422.5	422.5
シリンダサイズ	AT051US4	AT101US08		AT201US08	AT251US08	AT301US08	AT401US08	AT501US08	
エア供給口	G⅛					G¼			

N-737HY2 空圧操作式三方切換ボールバルブ

複作動（SCS13,14）／10K　フルボア（四面シート）

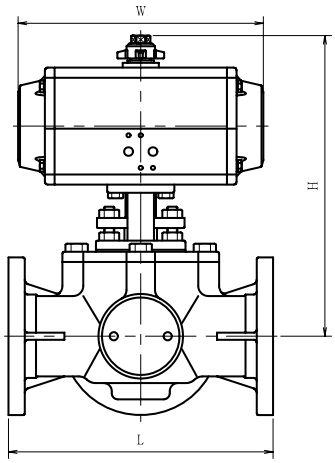

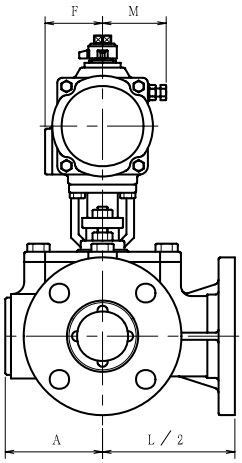

※詳細はホームページ図面よりご確認ください。エアアクチュエータとの組合せは 23 ページの流れ方向を参照してください。

単位：㎜

呼び径	20	25	40	50	65	80	100
L	150	165	250	260	300	320	370
A	58	58	81	95	98	116	131
H	192	211	264	296	316	385	398
W	135.5	153.5	203.5	241	259	333	333
シリンダサイズ	AT051UD	AT101UD	AT201UD	AT251UD	AT301UD	AT401UD	
エア供給口	G⅛				G¼		

N-737HYS2 空圧操作式三方切換ボールバルブ

単作動（SCS13,14）／20K　フルボア

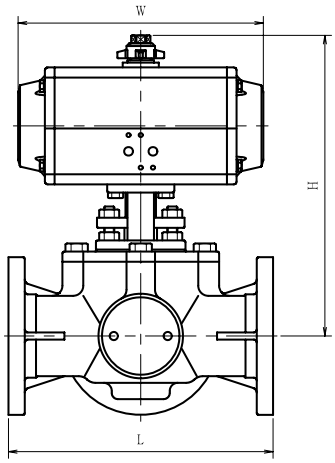

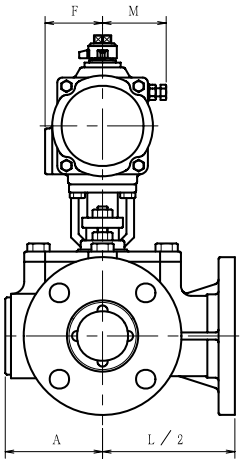

※詳細はホームページ図面よりご確認ください。エアアクチュエータとの組合せは 23 ページの流れ方向を参照してください。

単位：㎜

呼び径	20	25	40	50	65	80
L	150	165	250	260	300	320
A	58	58	81	95	98	116
H	208	236	289	351	359	446
W	153.5	203.5	259	333	333	422.5
シリンダサイズ	AT101US08	AT201US08	AT301US08	AT401US08		AT501US08
エア供給口	G⅛		G¼			

N-765HY2 空圧操作式タンクボールバルブ

複作動（SCS13,14）／10K　フルボア

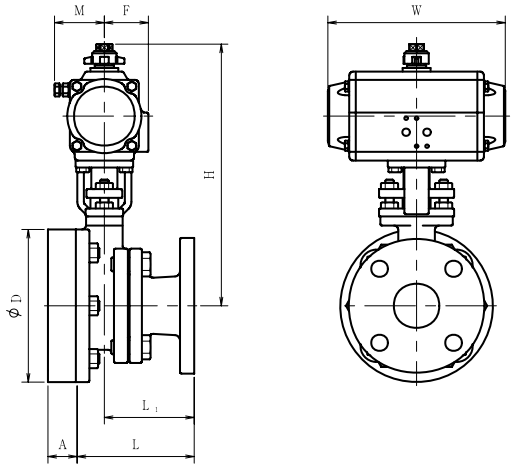

※詳細はホームページ図面よりご確認ください。
※タンクにアクチュエータが干渉しない事を確認してください。　単位：mm

呼び径	25	40	50	65	80	100
L	101	116	134	143	149	174
L1	74	90	103	106	101	116
D	135	155	175	195	250	280
H	212	275	301	320	381	438
W	135.5	203.5	203.5	241	259	333
シリンダサイズ	AT051UD	AT201UD		AT251UD	AT301UD	AT401UD
エア供給口	G⅛				G¼	

N-765HYS2 空圧操作式タンクボールバルブ

単作動（SCS13,14）／10K　フルボア

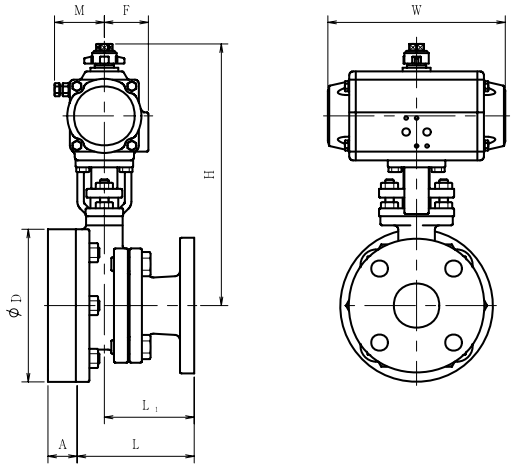

※詳細はホームページ図面よりご確認ください。
※タンクにアクチュエータが干渉しない事を確認してください。　単位：mm

呼び径	25	40	50	65	80	100
L	101	116	134	143	149	174
L1	74	90	103	106	101	116
D	135	155	175	195	250	280
H	227	288	326	375	424	476
W	153.5	241	259	333	333	422.5
シリンダサイズ	AT101US08	AT251US08	AT301US08	AT401US08		AT501US08
エア供給口	G⅛		G¼			

N-7017HY2 空圧操作式ジャケット型ボールバルブ

複作動（SCS13,14）／10K　フルボア（80A・100A はレジュースボア）

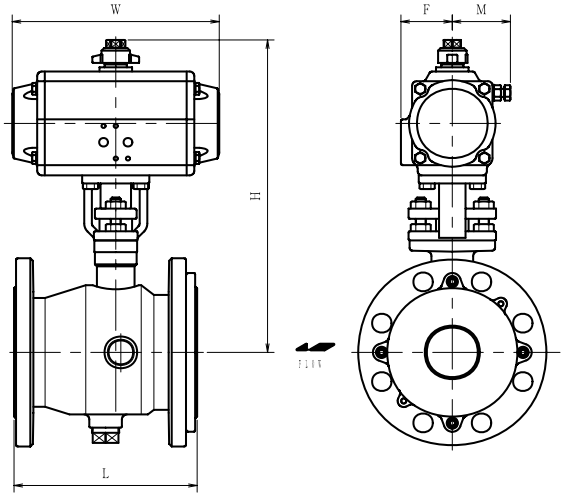

※詳細はホームページ図面よりご確認ください。

単位：mm

呼び径	15	20	25	40	50	65	80	100
L	110	120	130	165	180	190	200	230
H	214	218	221	285	307	327	327	395
W	135.5	135.5	135.5	203.5	203.5	241	241	259
シリンダサイズ	AT051UD			AT201UD		AT251UD		AT301UD
エア供給口	G⅛							G¼

N-7017HYS2 空圧操作式ジャケット型ボールバルブ

単作動（SCS13,14）／10K　フルボア（80A・100A はレジュースボア）

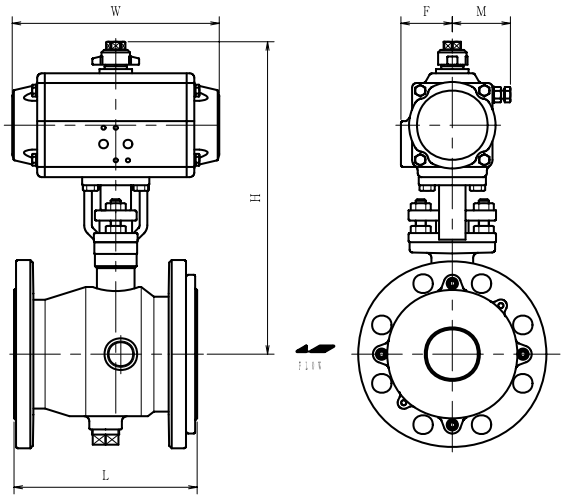

※詳細はホームページ図面よりご確認ください。

単位：mm

呼び径	15	20	25	40	50	65	80	100
L	110	120	130	165	180	190	200	230
H	214	234	237	298	332	382	382	438
W	135.5	153.5	153.5	241	259	333	333	333
シリンダサイズ	AT051UD	AT101US08		AT251US08	AT301US08	AT401US08		
エア供給口	G⅛				G¼			

N-7037HY2 空圧操作式ジャケット型三方切換ボールバルブ

複作動（SCS13,14）／10K　フルボア（四面シート）

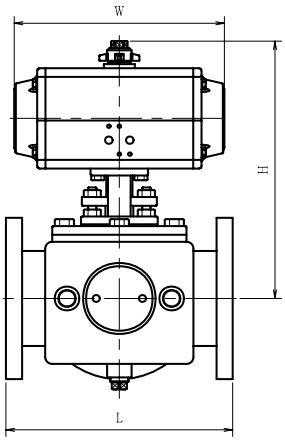

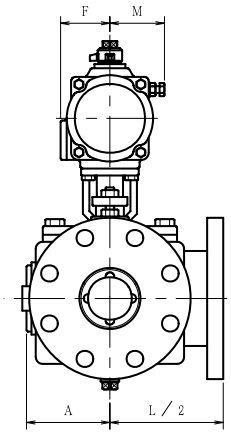

※詳細はホームページ図面よりご確認ください。エアアクチュエータとの組合せは 23 ページの流れ方向を参照してください。

単位：㎜

呼び径	20	25	40	50	65	80	100
L	200	230	250	260	300	320	450
A	58	58	81	95	98	116	131
H	212	231	264	296	316	385	449
W	135.5	153.5	203.5	241	259	333	333
シリンダサイズ	AT051UD	AT101UD	AT201UD	AT251UD	AT301UD	AT401UD	
エア供給口	G⅛				G¼		

N-7037HYS2 空圧操作式ジャケット型三方切換ボールバルブ

単作動（SCS13,14）／10K　フルボア（四面シート）

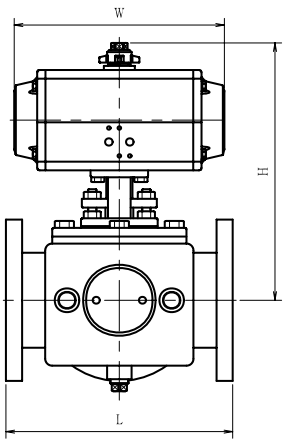

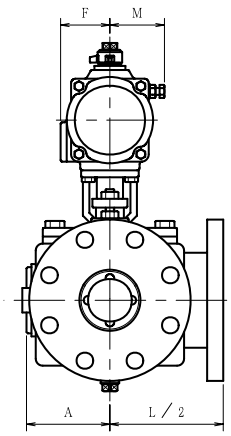

※詳細はホームページ図面よりご確認ください。エアアクチュエータとの組合せは 23 ページの流れ方向を参照してください。

単位：㎜

呼び径	20	25	40	50	65	80
L	200	230	250	260	300	320
A	58	58	81	95	98	116
H	228	256	289	351	359	446
W	135.5	203.5	259	333	333	422.5
シリンダサイズ	AT101US08	AT201US08	AT301US08	AT401US08		AT501US08
エア供給口	G⅛		G¼			

エアアクチュエータの取扱い

(1) 圧縮空気について

エアアクチュエータはシリンダへの供給空気の圧力、量、含有水分等により希望する機能や耐久性能を得られない場合があります。
下記の点に注意して設計・施工をしてください。

- シリンダ入口で規定圧力（標準操作圧力 0.4MPa）を得られるように配管径、配管長、機器類の選定をしてください。
- 配管にはエアフィルタ等を設置し、清浄な圧縮空気を使用してください。

(2) 空気消費量について

空気消費量は次式で計算されます。

- 複作動（HY2）$Q=A\left(\frac{P+0.098}{0.098}\right)n$
- 単作動（HYS2）$Q=B\left(\frac{P+0.098}{0.098}\right)n$

Q：空気消費量 [NL]　　A：シリンダ容量 [L]　　B：シリンダ容量 [L]
P：操作圧力 [MPa]　　n：一定期間内の作動回数（1 回＝1 往復）

アクチュエータ型式	複作動 A[L]
AT051UD	0.15
AT101UD	0.26
AT201UD	0.49
AT251UD	0.78
AT301UD	1.11
AT401UD	2.34

アクチュエータ型式	単作動 B[L]
AT051US4	0.09
AT101US08	0.16
AT201US08	0.31
AT251US08	0.51
AT301US08	0.71
AT401US08	1.54
AT501US08	3.14

(3) 取り扱い上のご注意

1）アクチュエータの周囲温度は -40℃～ 80℃の範囲でご使用ください。
2）-15°～ +5°の回転角度調節ができます。
3）運転開始時、配管内をフラッシングし、シリンダ内に異物が入らないようにしてください。
4）エア供給口に継手をねじ込む際は、過度に締め込まないようにしてください。
5）シリンダは無給油で使用できますが、高頻度開閉の場合はルブリケータを使用してオイルを供給してください。
（JIS K 2213 添加タービン油）
6）アクチュエータは、操作流体の漏れゼロを保証していないため、シリンダに操作流体を供給後、その供給を遮断すると開度位置を長時間保持できない場合があります。
7）アクチュエータは、操作流体の供給条件、バルブ内を流れる流体条件等により騒音が発生する場合があります。
8）アクチュエータは、5 万回の運転又は 2 年ごとに分解・点検を行ってください。
必要ならパッキン類の交換及び摺動部にグリスを塗布してください。
9）単作動の出力トルクは、シリンダ内の圧力が大気圧まで低下したときのトルクです。エアレス時にシリンダ内に圧力が残らないようにしてください。
圧力が残った状態では出力トルクが急激に低下するためバルブを閉止できない場合があります。
10）フィルタレギュレータ付きの場合は、ドレン排出口を必ず下向きにしてください。
11）手動操作する場合は、供給空気の元栓を閉じ、均圧弁や残圧排気弁等を用いてシリンダ内の圧力を均一にしてください。シリンダ内に圧力差がある場合、ピストンの可動域が限定され、手動操作ができないことがあります。

下記の環境下でアクチュエータを使用する場合は、弊社までお問合せください。

- 水没する環境（高湿度環境、雪中に埋もれる場合も含む）
- 腐食性雰囲気
- 直射日光にさらされる環境
- 振動がある環境（アクチュエータに 0.5G 以上の振動が加わる場合）

(4) 外形寸法図

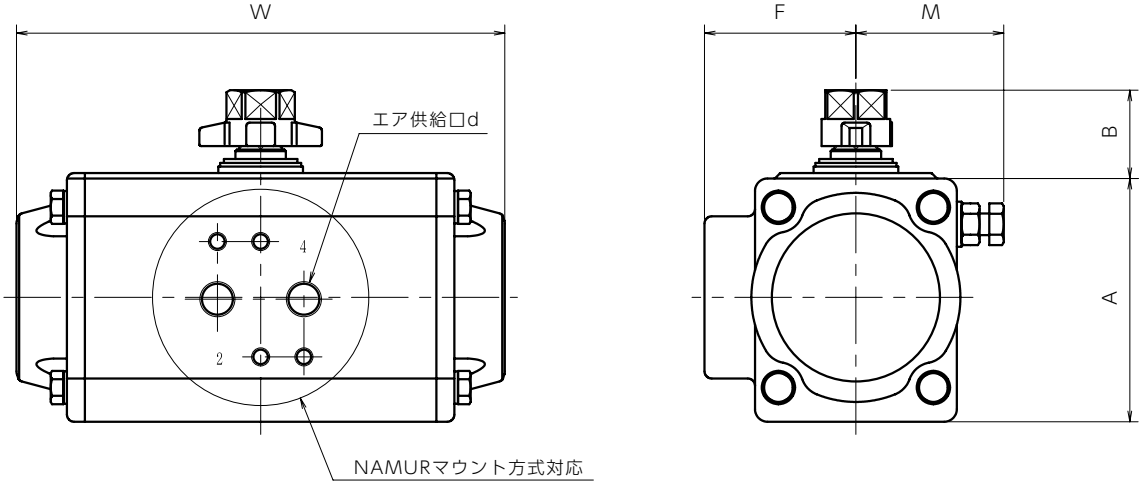

アクチュエータ型式		外形寸法 [mm]					
複作動	単作動	W	A	B	F	M	d
AT051UD	AT051US4	135.5	69	23	42	43	2-G1/8
AT101UD	AT101US08	153.5	85	23	48.5	50	2-G1/8
AT201UD	AT201US08	203.5	102	31	50.5	60	2-G1/8
AT251UD	AT251US08	241	115	31	56.5	65	2-G1/8
AT301UD	AT301US08	259	127	31	63	76	2-G1/4
AT401UD	AT401US08	333	157	44	77	93	2-G1/4
	AT501US08	422.5	196	44	93	110	2-G1/4

(5) 標準付属品

品名	メーカー	型式	仕様
防滴型リミットスイッチ	azbil	1LS1-J	１点検出（２回路双断）
		VCL-5001	２点検出（単極双投×２）
	オムロン	WLCA2-LD-N	１点検出（２回路双断）（発光ダイオード）AC／DC10～115V
		WLCA2-LE-N	１点検出（２回路双断）（ネオンランプ）ACのみ 125～250V
防爆型リミットスイッチ	azbil	1LX7001-J	１点検出（２回路双断）
		VCX-7001-J	２点検出（単極双投×２）
近接スイッチ	azbil	FL7M-7T7HD	ＡＣ１００／２００Ｖ ＤＣ２４Ｖ 接続１８φ
防滴型電磁弁	甲南電機	4N3S102K-D	シングル AC100／200V DC24V Rc1／4（スピコン２個付）
		4N3D102K-D	ダブル AC100／200V DC24V Rc1／4（スピコン２個付）
防爆型電磁弁	甲南電機	4N4S102K-P01-H	シングル AC100／200V DC24V Rc1／4（スピコン２個付）
		4N4D102K-P01-H	ダブル AC100／200V DC24V Rc1／4（スピコン２個付）
フィルタレギュレータ	SMC	AW20-02G-D	接続 Ｒｃ１／４（１個必要）
スピードコントローラ	SMC	AS2200-01	接続 Ｒｃ１／８（２個必要）シリンダ直接取付時のみ使用
		AS2200-02	接続 Ｒｃ１／４（２個必要）シリンダ直接取付時のみ使用

※付属品の調整と動作確認はお客様にて行ってください。

N-730EK

電動操作式三方切換ボールバルブ

正逆回転型（SCS13,14）／10K　レジュースボア（四面シート）

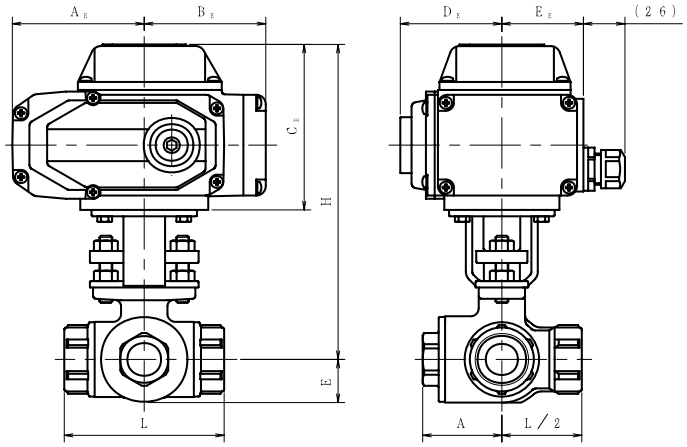

※詳細はホームページ図面よりご確認ください。

単位：mm

呼び径	½	¾	1	1¼	1½	2
L	75	85	100	115	125	150
A	39	43	49.5	57	65	76
B	19	23	27	33.5	40	44
H	186	190	198	202	223	229
A_E	82.5	82.5	82.5	82.5	82.5	82.5
B_E	76	76	76	76	76	76
電動機サイズ	Unic-Z			Unic-05		

J-715EK

電動操作式ボールバルブ

正逆回転型（SCS13,14）／10K　フルボア

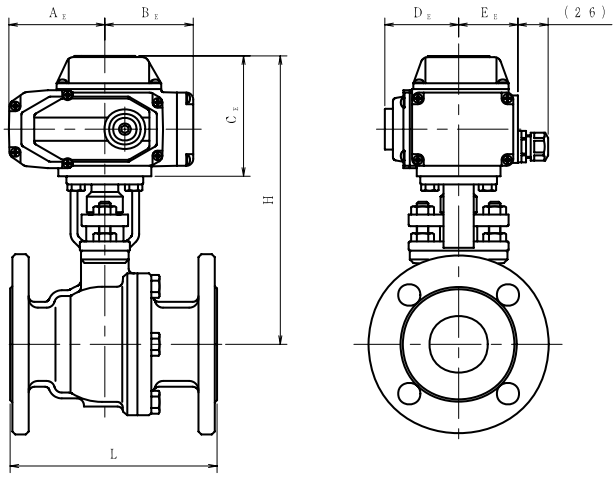

※詳細はホームページ図面よりご確認ください。

単位：mm

呼び径	15	20	25	32	40	50	65	80	100
L	108	117	127	140	165	178	190	203	229
H	187	195	198	222	228	248	281	325	362
A_E	82.5	82.5	82.5	82.5	82.5	82.5	97.5	97.5	123
B_E	76	76	76	76	76	76	110	110	133
電動機サイズ	Unic-Z			Unic-05			Unic-10		

※ 150A まで製作可能です。別途お問い合わせください。

ONK

N-755EK 電動操作式ボールバルブ

正逆回転型（SCS13,14）／20K　フルボア

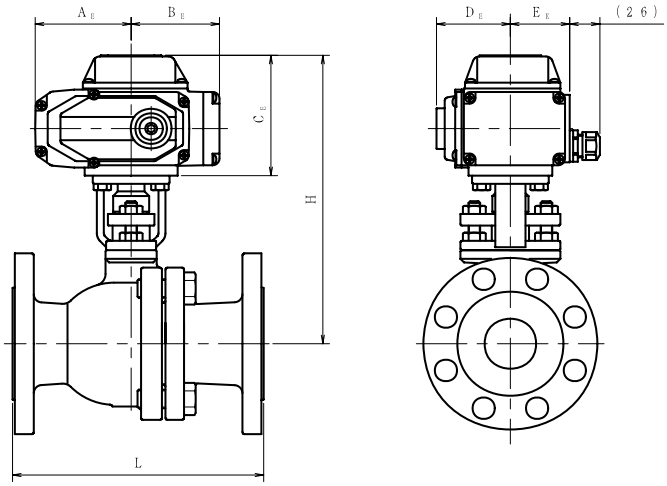

※詳細はホームページ図面よりご確認ください。

単位：mm

呼び径	15	20	25	32	40	50	65	80	100
L	140	152	165	178	190	216	241	283	305
H	182	194	197	222	228	250	281	328	355
A_E	82.5	82.5	82.5	82.5	82.5	82.5	97.5	97.5	123
B_E	76	76	76	76	76	76	110	110	133
電動機サイズ	Unic-Z			Unic-05			Unic-10		Unic-20

※ 150A まで製作可能です。別途お問い合わせください。

N-737EK 電動操作式三方切換ボールバルブ

正逆回転型（SCS13,14）／10K　フルボア（四面シート）

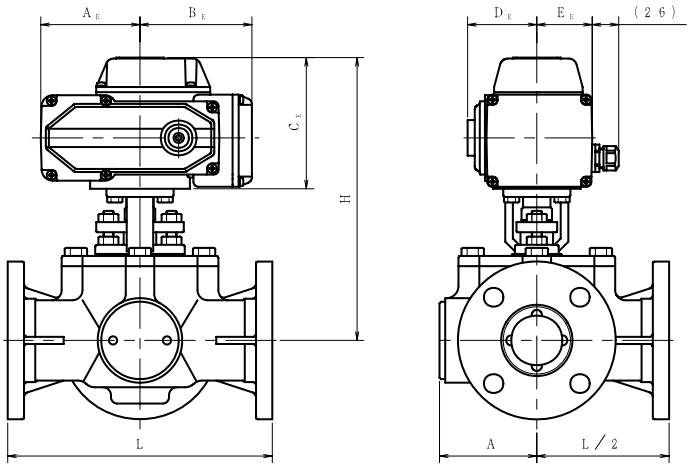

※詳細はホームページ図面よりご確認ください。

単位：mm

呼び径	20	25	40	50	65	80	100
L	150	165	250	260	300	320	370
H	202	205	234	278	286	321	345
A_E	82.5	82.5	82.5	97.5	97.5	123	123
B_E	76	76	76	110	110	133	133
電動機サイズ	Unic-Z	Unic-05		Unic-10		Unic-20	

※ 150A まで製作可能です。別途お問い合わせください。

N-7017EK 電動操作式ジャケット型ボールバルブ

正逆回転型（SCS13,14）／10K　フルボア（80A・100A はレジュースボア）

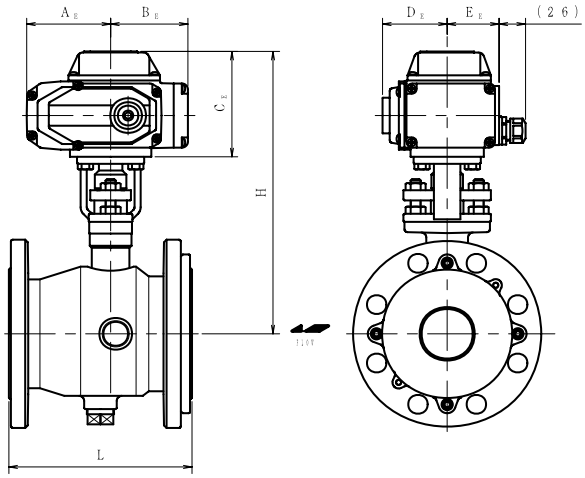

※詳細はホームページ図面よりご確認ください。

単位：mm

呼び径	15	20	25	40	50	65	80	100
L	110	120	130	165	180	190	200	230
H	275	279	282	254	277	309	309	366
A_E	82.5	82.5	82.5	82.5	82.5	97.5	97.5	97.5
B_E	76	76	76	76	76	110	110	110
電動機サイズ	Unic-Z			Unic-05		Unic-10		

N-7037EK 電動操作式ジャケット型三方切換ボールバルブ

正逆回転型（SCS13,14）／10K　フルボア（四面シート）

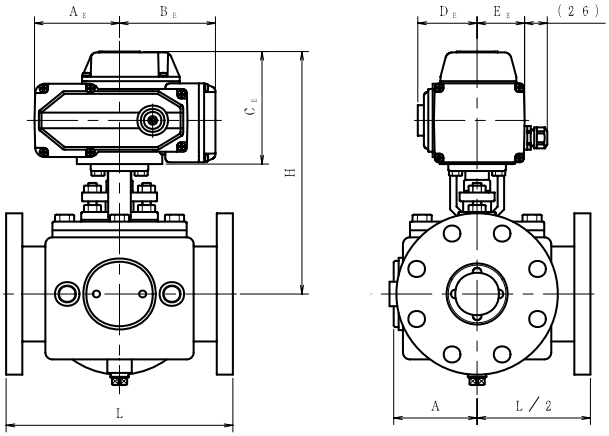

※詳細はホームページ図面よりご確認ください。

単位：mm

呼び径	20	25	40	50	65	80	100
L	200	230	250	260	300	320	450
H	222	225	233	278	286	321	396
A_E	82.5	82.5	82.5	97.5	97.5	123	123
B_E	76	76	76	110	110	133	133
電動機サイズ	Unic-Z	Unic-05		Unic-10		Unic-20	

電動アクチュエータの取扱い

(1) 電動機の仕様について

電圧（AC 単相）	AC100/110V（50/60Hz） AC200/220V（50/60Hz）
運転電圧範囲	± 10%
タイミング設定誤差	約 20%（50Hz 地区は 60Hz 地区より定格の約 20%遅くなります。）
許容負荷	標準仕様トルク以内
サーマル定格	120℃
防滴規格	IP65
使用環境条件	温度：-25℃ ～ +55℃、湿度：10 ～ 90%RH
絶縁抵抗	常温、常湿において DC500V メガーにて 100M Ω以上
絶縁耐力	常温、常湿において電源端子 - ケース間に 50/60Hz・1500V を 1 分間印加して各部に異常を認めない
配線接続口	G1/2

(2) 回路及び動作について ※下図は左回転動作終了時を示します。

Unic-Z,05

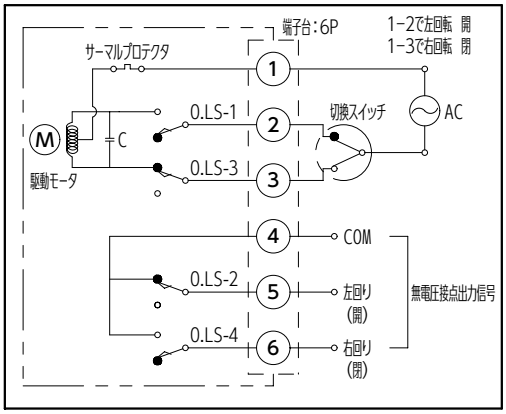

Unic-10,20

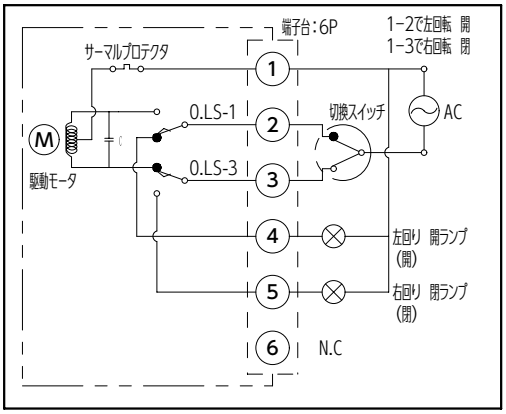

【動作例】（二方ボールバルブ組み合わせの場合の標準動作）

①－②通電にてバルブ左回転。全開にて停止。

①－③通電にてバルブ右回転。全閉にて停止。

Ｏ．ＬＳ－２はバルブ全開時④－⑤ＯＮとなる。

Ｃ．ＬＳ－４はバルブ全閉時④－⑥ＯＮとなる。

(3) 取り扱い上のご注意

1）雨天時などの湿度が高い状態での電気配線作業は行わないでください。

2）同一電源（入力信号）で、２台以上の電動機を並列運転させないでください。

3）②-③間を同時に通電させないでください。

4）屋外設置の場合、直射日光による温度上昇、雨水によるシールパッキン類の劣化を防ぐために、カバーを設置してください。

5）手動操作をする場合は、電源が切れていることを必ず確認してから作業をしてください。

6）供給電源側には、ヒューズ又は遮断器を設けてください。

7）爆発性雰囲気、引火性雰囲気、腐食性雰囲気では使用しないでください。

8）周辺環境にシリコーンを含んだ部材がある場合、シロキサンガスが発生し、接点不良の原因となります。シロキサンガス雰囲気中では使用しないでください。

9）電動機は使用環境に応じて、定期的に作動状態及び潤滑状態等を点検してください。

※上記の内容は、主要な注意事項を抜粋したものです。

電動アクチュエータが付属する弊社製品を使用する際は、必ず弊社発行の電動アクチュエータ取扱説明書をお取り寄せいただき、そこに記載する取扱事項及び注意事項を十分にご確認ください。

(4) 外形寸法図

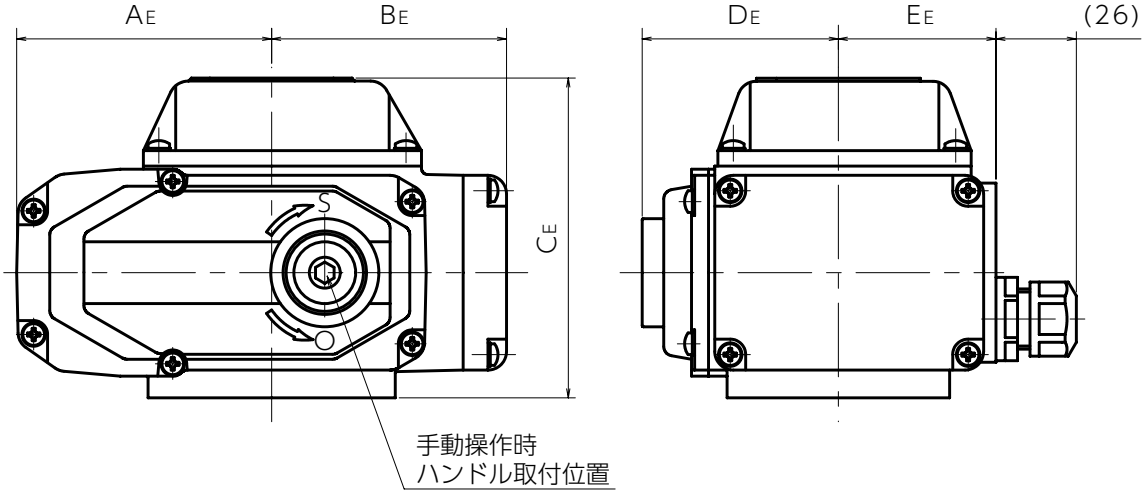

アクチュエータ型式	外観寸法 [mm]				
	A_E	B_E	C_E	D_E	E_E
Unic-Z	82.5	76	103.5	63.5	51
Unic-05	82.5	76	104	63.5	51
Unic-10	97.5	110	129	68	54.5
Unic-20	123	133	140.5	93	62.5

製品の取扱いに関する一般注意事項

⑴ 安全上のご注意

ここに示した注意事項は、製品を正しくご使用いただき人的危害や物的損害を未然に防止するためのものです。ご理解の上、注意事項を守ってご使用ください。

⑵ 製品選定上のご注意

1）本カタログに記載した製品は、公的規格・仕様及び当社規格により使用範囲を規定しております。当社製品の仕様と流体、温度、圧力などの使用条件をご確認の上、適正な製品をご選定ください。

2）本カタログに記載した製品を法規上の規制がある環境下でご使用になる場合、及びご使用先のお客様により任意に制定されている規格・規定内でご使用になる場合は、それぞれの規格・規定をご確認の上、適正な製品をご選定ください。

3）製品を構成している部品はそれぞれ耐食性が異なります。使用条件での各部品の耐食性をご確認の上、製品をご選定ください。

4）全開時流速 3m/s（液体）、30m/s（気体）を超える高速流体では使用しないでください。エロージョンやシート破損の原因となります。

⑶ 保管及び運搬時のご注意

1）保管・運搬時は製品を落下・振動させる、荷重を加える等の乱暴な取扱いはしないでください。故障の原因となります。

2）リミットスイッチ、電磁弁等の付属部品をつかんで運搬・設置作業をしないでください。製品の故障や落下につながる可能性があります。

3）腐食性雰囲気中には製品を保管しないでください。

4）製品保護のため、配管直前までは製品を梱包箱から出さず、湿気やほこりの少ない環境で保管してください。

5）製品に取り付けてある保護栓（キャップ）はバルブ内部保護のために配管作業直前まで取り外さないでください。

⑷ 使用上のご注意

1）バルブに危険性流体を流す場合、万一漏れても事故が発生しないように対策を講じてください。

2）自動ボールバルブの開閉頻度が多い場合、摩耗により製品寿命が短くなる可能性があります。また、長期間作動させない場合は残留物などが固着し、作動しなくなるおそれがあるため、定期的に作動させてください。

3）バルブが作動しなくなった場合、無理に作動させるとバルブ及び部品が破損する可能性があります。必ず原因を取り除いてから作動してください。

4）塩害、雪害、凍結等の恐れがある場合は、保護処置を施してください。

5）バルブポート部に指、腕、その他異物等を入れた状態で運転しないでください。。

6）ボールバルブは、全開又は全閉 (三方切換ボールバルブの場合は定位置) でご使用ください。中間開度で使用するとシートが変形し、漏れ及び作動不良の原因となります。

7）運搬・保管中にボールバルブのグランドボルトが緩む場合があります。使用前にボルトの増し締めをしてください。増し締めの際は､片締めにならないよう均等にボルトを締付けてください。バルブに過大な配管応力が加わらないように､配管のサポート・支持を行ってください。

8）ボールバルブは、バルブ内部に流体 (液体) が充満した状態で温度上昇した場合、流体の膨張により異常昇圧が発生し、バルブが損傷する場合があります。

9）流体の凍結や水撃作用（ウォーターハンマー）が生じないように、注意してください。

10）各種アクチュエータごとの注意点については別途「エアアクチュエータの取扱い」及び「電動アクチュエータの取扱い」をご参照ください。

⑸ その他のご注意

1）製品の配管接続時は、操作・保守点検・修理等を考慮し、製品周辺に十分なスペースを確保してください。特に、埋設等はメンテナンスが困難な場合があります。

2）分解・組立てしてバルブを再利用する場合は、必ずパッキン・シート類を新品に交換してください。また、再組立て後は必ず所定の検査を実施し、異常がないことを確認してからご使用ください。

3）配管作業後は、配管内を掃除し、バルブ内部及び管内に切屑や砂等の異物が残らないようにしてください。また、清掃中にバルブ操作は行わないでください。

免　責　事　項

当社製品に係る以下の損害については、一切の責任を負いませんので、ご確認いただき、ご了承の上ご使用ください。

1）火災・地震・水害等の自然災害やテロ、戦争により生じた損害

2）当社以外の第三者による当社製品の改造・修理により生じた損害

3）当社製品を本来の用途や使用目的以外で使用したことによる生じた損害

4）第三者の故意、過失により生じた損害

5）他の接続機器との組合せにより生じた損害

6）出荷時の技術水準では、予見不可能な事態により生じた損害

7）その他当社の責任と認められない事由により生じた損害

オーエヌ工業株式会社

■新本社・工場　〒708-0011　岡山県津山市上田邑3235-2
TEL(0868)28-0171　FAX(0868)28-4254

■北海道営業所　〒060-0003　北海道札幌市中央区北3条西2丁目8番地さっけんビル6F
TEL(011)252-0010　FAX(011)252-0015

■東北営業所　〒980-0014　宮城県仙台市青葉区本町2-1-29 JRE仙台本町ホンマビル3F
TEL(022)781-5586　FAX(022)781-5587

■東京営業所　〒104-0043　東京都中央区湊1-1-12　HSB鐵砲洲3F
TEL(03)3551-9491　FAX(03)3551-9488

■大阪営業所　〒532-0012　大阪市淀川区木川東3-4-18　中村第2ビル2F
TEL(06)6101-0260　FAX(06)6101-0234

■中国・四国営業所　〒732-0053　広島市東区若草町12-1 アクティブインターシティ広島 オフィス棟7F
TEL(082)225-7200　FAX(082)225-7201

■九州営業所　〒812-0016　福岡市博多区博多駅南1-7-22 ブックローン福岡ビル4F
TEL(092)406-3192　FAX(092)406-3193

■ホームページアドレス　https://www.onk-net.co.jp/
■Eメールアドレス　onk@onk-net.co.jp

printed in japan