No.302304

一般配管用ステンレス鋼鋼管の拡管式管継手

認定番号：SAS32206　SAS32221

Nice Joint
ナイスジョイント

ISO9001　ISO14001

オーエヌ工業株式会社

ナイスジョイント
Nice Joint

ナイスジョイントはオーエヌ工業株式会社の登録商標です

◆品質保証システムの認証取得等について

（1）ISO 9001認証取得

（2）ISO 14001認証取得

（3）ステンレス協会規格認定

認定規格名称

SAS322　一般配管用ステンレス鋼鋼管の管継手性能基準

継手名称

拡管式管継手（ナイスジョイント）

（4）日本消防設備安全センター認定証

PJ-164-2号：ナイスジョイント（20～60Su）
PJ-172　号：ナイスジョイント（75～100Su）
PJ-281　号：ナイスジョイント（75～100Su）
PJ-171　号：テーパソケット（65～100A）

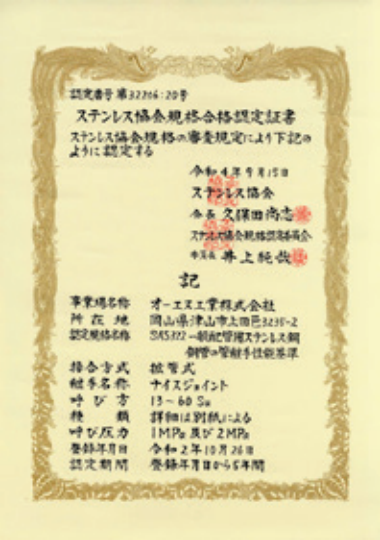
認定番号 第32206：20号
ステンレス協会規格合格認定証書
ステンレス協会規格の審査規定により下記のように認定する
令和4年9月15日
ステンレス協会
会長 久保田尚志
ステンレス協会規格認定委員会
委員長 井上純哉
記
事業場名称　オーエヌ工業株式会社
所在地　岡山県津山市上田邑3235-2
認定規格名称　SAS322 一般配管用ステンレス鋼鋼管の管継手性能基準
接合方式　拡管式
継手名称　ナイスジョイント
呼び径　13～60 Su
種類　詳細は別紙による
呼び圧力　1MPa 及び 2MPa
登録年月日　令和2年10月26日
認定期間　登録年月日から5年間

認定番号 第32221：20号
ステンレス協会規格合格認定証書
ステンレス協会規格の審査規定により下記のように認定する
令和4年9月15日
ステンレス協会
会長 久保田尚志
ステンレス協会規格認定委員会
委員長 井上純哉
記
事業場名称　オーエヌ工業株式会社
所在地　岡山県津山市上田邑3235-2
認定規格名称　SAS322 一般配管用ステンレス鋼鋼管の管継手性能基準
接合方式　拡管式
継手名称　ナイスジョイント
呼び径　75～100 Su
種類　詳細は別紙による
呼び圧力　2MPa
登録年月日　令和2年6月11日
認定期間　登録年月日から5年間

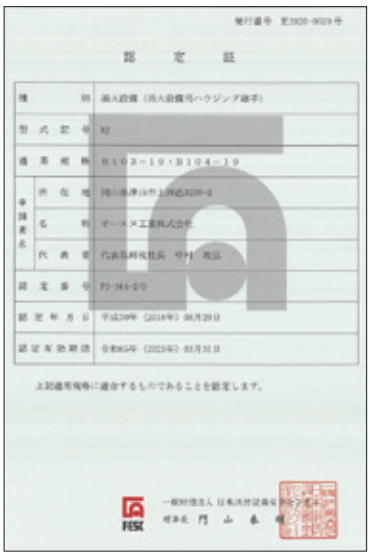
認定証

①呼び径　13～60Su
認定番号　SAS32206
接合方式　拡管式

②呼び径　75～100Su
認定番号　SAS32221
接合方式　拡管式

（5）日本水道協会品質認証センター 認証品

登録番号　G-246　G-248　E-505　　呼び径　13～100Su

（6）国土交通省　公共建築工事標準仕様書掲載

◆ナイスジョイントの耐用年数（寿命推定）

温度		180℃	150℃	130℃	100℃	80℃	70℃	25℃
耐用年数	HNBR	－	－	－	10年	40年	80年	100年
	NJSR	6年	14年	27年	50年	100年	－	－
用途		蒸気	蒸気	蒸気	高温水	給湯	給湯	給水
			蒸気還管	蒸気還管			冷温水	
条件		弊社作成の施工マニュアルに従い施工の場合						

【注】ナイスジョイントの耐用年数（寿命推定）は保証期間ではありませんのでご注意ください。

寿命推定とは

ゴム材料は各種温度で長時間熱老化及び自然老化の試験を行ったとき伸びは単純に減少していることから、一般的に伸びがある数値まで低下したときを寿命としてアルレニウスの式で寿命推定を行っている。

しかし管継手のガスケットのように圧縮してシール機能を持たせる場合、残留歪による応力緩和が重要な特性であるため、圧縮永久歪による寿命推定を行う。

◆ナイスジョイントの仕様

（1）使用範囲

給水・給湯・冷却水・冷温水・エア・蒸気・蒸気還管・高温水・消火配管に使用でき、適用可能な水質は、配管システムのための水質基準（ステンレス協会「建築用ステンレス配管マニュアル」2011年3月発行）を参考にしてください。（SUS304とSUS316の使用区分はナイスジョイント施工マニュアルをご確認ください。）

（2）温度、最高使用圧力、流速

温　　度　標準品：−15〜100℃（HNBR使用の場合）※80℃以上の高温水は、NJSR特殊ふっ素ゴムを推奨いたします。

特殊品：MAX180℃（NJSR使用の場合）※ナイスジョイントボールバルブは150℃まで使用可能となります。（NJ-670ゲートバルブは使用不可）

※使用できる製作品種は総合価格表の、蒸気・蒸気還管・高温水用ナイスジョイント定価表をご確認ください。

※絶縁ユニオンの耐熱温度は、NJIU-S（SGP&SUS用）が100℃、NJIU-V（SGP-VA&SUS用）が40℃、NJIU-H（SGP-HVA&SUS用）が85℃です。

最高使用圧力　2.0MPa（エア使用時は1.0MPa未満）

※一部1.0MPaの製品があります。ナイスジョイントの形状・寸法表内の（10K）（20K）をご確認ください。

流　　速　3.5m/s以下（キャビテーションを考慮してください）

（3）継手・バルブの材質（絶縁ユニオンは除く）

JIS G 5121　ステンレス鋼鋳鋼品 SCS 13、SCS 14

JIS G 4303　ステンレス鋼棒　SUS304、SUS316

※SCS14（SUS316）の製作品種は製品カタログをご確認ください。

（4）ゴムパッキンの材質・種類

	標 準 品	特 殊 品（納期ご確認ください）
表（パイプ側）		
裏（継手側）		
材　質	HNBR 水素化ニトリルゴム［ISO規格番号1629］	NJSR（FKM） 特殊ふっ素ゴム
呼び径	13〜100Su	13〜100Su
用　途	給水・給湯・冷温水 冷却水・エア等	蒸気・蒸気還管・高温水用
温　度	−15〜100℃	MAX180℃
外　観	黒色（継手側に黄色の着色）	黒色（継手側に白色の着色 外周に突起の設置）

※HNBR・NJSR（FKM）の識別は外観を参考にしてください。
　また、出荷時の梱包には材質表示した部品明細を入れています。
※80℃以上の高温水は、より長寿命のNJSR（FKM）特殊ふっ素ゴムを推奨いたします。
※ナイスジョイントの耐用年数（寿命推定）を参照してください。

※NJSRゴムパッキンは継手とのセット販売をしています。

■13〜60Su

A※継手本体**NJSR**を赤色で表・裏に表示

B※袋ナット端面を**赤色**で表示

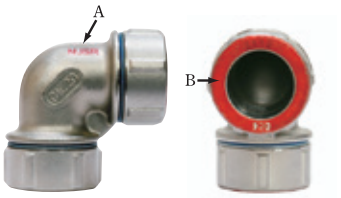

■75〜100Su

A※継手本体**NJSR**を赤色で表・裏に表示

B※ボルトヘッド・ナットを**黒色**で表示

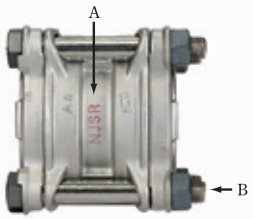

（5）パイプの適用範囲

一般配管用ステンレス鋼鋼管 JIS G 3448

水道用ステンレス鋼鋼管 JWWA G 115

（6）脱脂洗浄品

ナイスジョイント継手・バルブの洗浄品を別途製作しています。

一部脱脂洗浄を行っていない製品があります。お問い合わせください。

⚠ 安全に関するご注意　上記以外の仕様で使用する場合、あらかじめ御相談ください。施工時には、施工マニュアルを必ずお読みください。

◆エルボ返し等に使用するパイプ切断最小寸法

単位：mm

呼　び　方	13Su	20Su	25Su	30Su	40Su	50Su	60Su	75Su	80Su	100Su
最　小　長　さ	35	38	42	50	60	68	82	199	217	243
90°エルボの芯間寸法	81	87	104	118	136	150	171	330	370	428
45°エルボの芯間寸法	52	54	57	61	69	78	100	191	212	235

ONK ナイスジョイント

◆接続部の構造（13～60Su）

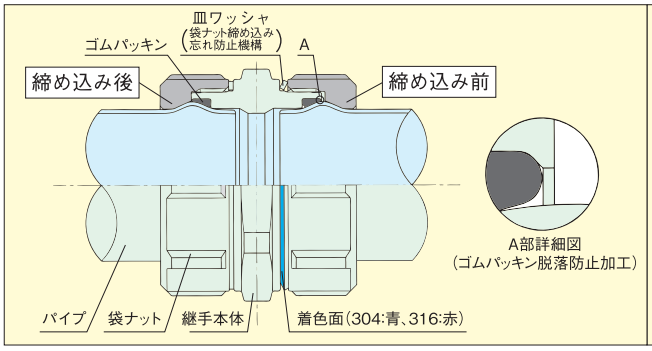

◆拡管原理

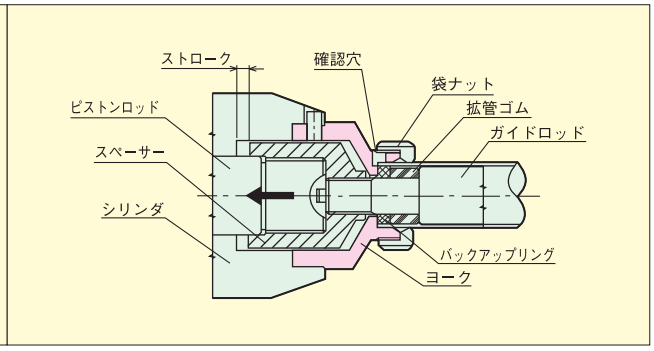

◆接続部の構造（75～100Su）

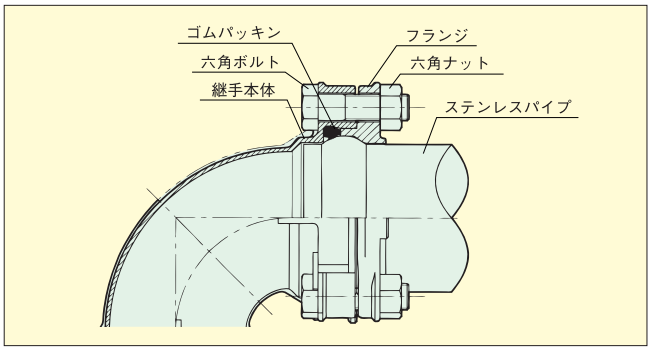

構造は、パイプの端部を拡管してその部分に袋ナット及びフランジを引掛け継手本体に接続し、継手本体とパイプに囲まれた三角形の部屋にゴムパッキンを入れて流体をシールする構造です。

拡管原理は、パイプ内部に拡管ゴムを挿入し、油圧により軸方向（矢印）に圧縮荷重を加え、拡管ゴムが円周方向へ拡がる力を利用して拡管するものです。

◆ナイスジョイントシステムの特長

（1）衛生的です。

鉄の腐食による赤水、銅イオン溶出による青水などの発生がないステンレス鋼製です。

（2）軽量なので運搬や施工が楽に行えます。

耐食性が優れているため「腐食代」をとる必要がなく、また強度が高いため薄肉化が可能で、重量は炭素鋼鋼管の約$\frac{1}{3}$で運搬および施工が楽です。

（3）拡管作業がスピーディーです。

ねじ切り作業と比べると非常に短時間に加工ができます。

（4）拡管式は独自の構造です。

1）引張・曲げ・耐震などに対して丈夫に設計しており、レイアウト変更など継手の分解再利用が可能です。

2）袋ナットの締め込み状態が目視で確認でき、袋ナットの締め忘れ防止付です。

3）パイプのスッポ抜けがなく安心です。

※パイプを凸型に拡管し、袋ナットを抜け止めとしています。

4）拡管することでパイプの公差などが修正でき、ゴムパッキンの圧縮率などが均一な状態となります。

※パイプの公差は1%程度あり、管の大小が多少あります。

※拡管することで0.2㎜以下に修正できます。また、多少の楕円の歪みも修正可能です。

（5）火気、油類を使用せず施工でき安全です。

火気を使わず改修工事なども安全に作業が出来ます。また、油を使用しないので洗浄が大幅に削減できます。

（6）ステンレス鋼は環境にやさしく、長寿命で経済的です。

リサイクルに最も適した素材で、耐用年数（寿命推定）は建物の寿命に最も近い配管で長寿命です。

ONK ナイス ジョイント

◆寸法表　呼び径はSu

単位：mm

NJ90E 90°エルボ　304·316 (20K)

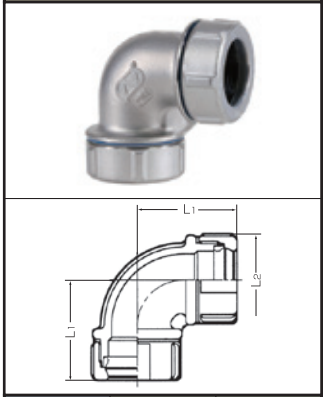

呼び径	L1	L2
13	36	31
20	39	36
25	47	46
30	53	53
40	61	63
50	67	71
60	76	86

NJ45E 45°エルボ　304·316 (20K)

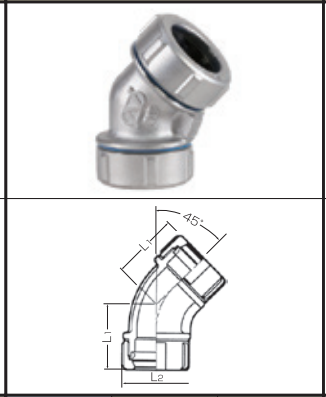

呼び径	L1	L2
13	32	31
20	34	36
25	35	46
30	37	53
40	42	63
50	47	71
60	61	86

NJT チー　304·316 (20K)

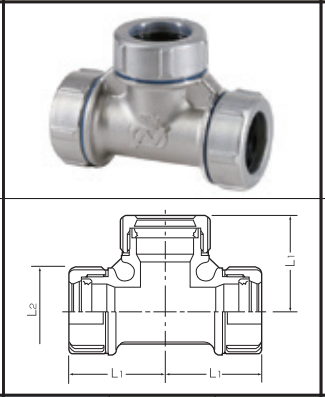

呼び径	L1	L2
13	36	31
20	39	36
25	47	46
30	53	53
40	61	63
50	67	71
60	76	86

NJS ソケット　304·316 (20K)

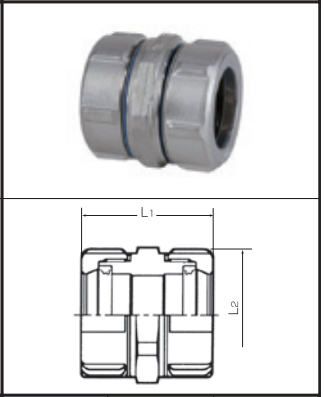

呼び径	L1	L2
13	40	31
20	44	36
25	46	46
30	52	53
40	56	63
50	62	71
60	70	86

NJRE 径違いエルボ　304 (20K)

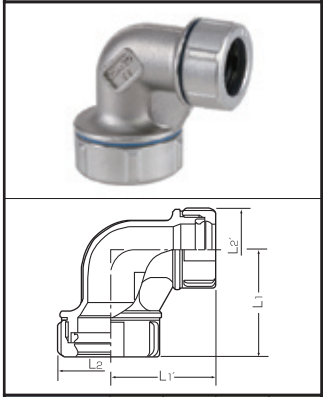

呼び径	L1	L1´	L2	L2´
20×13	39	36	36	31
25×13	–	–	–	–
25×20	47	46	46	36
30×13	–	–	–	–
30×20	–	–	–	–
30×25	53	47	53	46
40×13	–	–	–	–
40×20	–	–	–	–
40×25	–	–	–	–
40×30	61	53	63	53
50×13	–	–	–	–
50×20	–	–	–	–
50×25	–	–	–	–
50×30	–	–	–	–
50×40	67	66	71	63
60×20	–	–	–	–
60×25	–	–	–	–
60×30	–	–	–	–
60×40	–	–	–	–
60×50	76	72	86	71

NJRT 径違いチー　304·316 (20K)

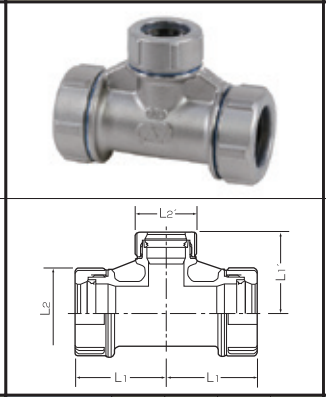

呼び径	L1	L1´	L2	L2´
20×13	39	36	36	31
25×13	47	42	46	31
25×20	47	46	46	36
30×13	53	46	53	31
30×20	53	48	53	36
30×25	53	47	53	46
40×13	61	51	63	31
40×20	61	53	63	36
40×25	61	54	63	46
40×30	61	53	63	53
50×13	67	55	71	31
50×20	67	57	71	36
50×25	67	58	71	46
50×30	67	61	71	53
50×40	67	66	71	63
60×20	76	64	86	36
60×25	76	66	86	46
60×30	76	68	86	53
60×40	76	70	86	63
60×50	76	72	86	71

NJ3RT 三方径違いチー　304 (20K)

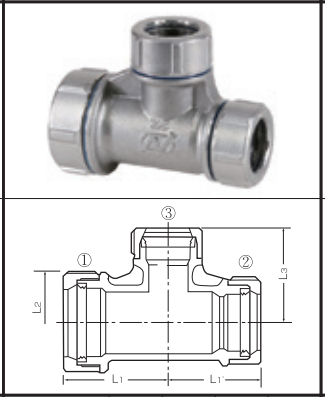

呼び径(①×②×③)	L1	L1´	L2	L3
–	–	–	–	–
–	–	–	–	–
25×20×20	47	39	46	46
–	–	–	–	–
30×25×20	53	47	53	48
30×25×25	53	47	53	47
–	–	–	–	–
40×30×20	61	53	63	53
40×30×25	61	53	63	54
–	–	–	–	–
–	–	–	–	–
50×40×20	67	61	71	57
50×40×25	67	61	71	58
–	–	–	–	–
–	–	–	–	–
60×50×20	76	67	86	64
60×50×25	76	67	86	66
–	–	–	–	–
–	–	–	–	–
–	–	–	–	–

NJRS 径違いソケット　304·316 (20K)

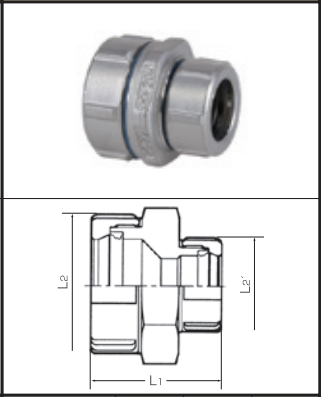

呼び径	L1	L2	L2´
20×13	42	36	31
25×13	43	46	31
25×20	45	46	36
30×13	47	53	31
30×20	49	53	36
30×25	50	53	46
40×13	51	63	31
40×20	52	63	36
40×25	53	63	46
40×30	54	63	53
50×20	55	71	36
50×25	56	71	46
50×30	57	71	53
50×40	59	71	63
60×20	62	86	36
60×25	63	86	46
60×30	64	86	53
60×40	66	86	63
60×50	67	86	71

日本水道協会品質認証センター「認証品」　　はSCS14(SUS316)製作品

ONK ナイスジョイント

◆寸法表　呼び径はSu

単位：mm

NJMA おすアダプタ

304·316 (20K)

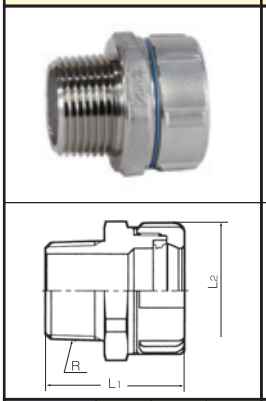

呼び径	L1	L2	R
13×½	40	31	½
20×½	42	36	½
20×¾	44	36	¾
25×1	47	46	1
30×1	51	53	1
30×1¼	53	53	1¼
40×1¼	55	63	1¼
40×1½	56	63	1½
50×1½	58	71	1½
50×2	62	71	2
60×2	66	86	2
60×2½	74	86	2½

NJFA めすアダプタ

304·316 (20K)

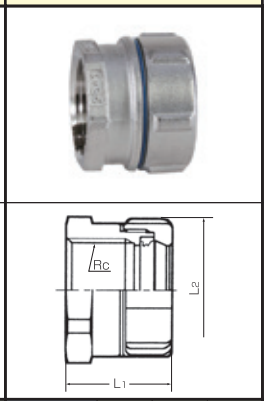

呼び径	L1	L2	Rc
13×½	29.5	31	½
20×½	32.5	36	½
20×¾	32.5	36	¾
25×1	34.5	46	1
30×1	36	53	1
30×1¼	41	53	1¼
40×1¼	42	63	1¼
40×1½	45	63	1½
50×1½	45	71	1½
50×2	53	71	2
60×2	54	86	2
60×2½	63	86	2½

NJEMA おすアダプタエルボ

304 (20K)

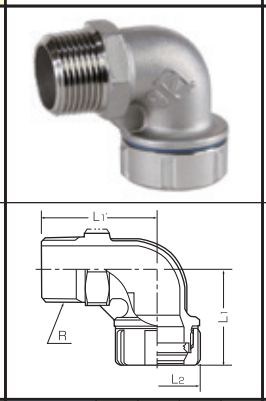

呼び径	L1	L1´	L2	R
20×½	37	45.5	36	½
20×¾	39	47.5	36	¾
25×1	47	54	46	1

NJEFA めすアダプタエルボ

304 (20K)

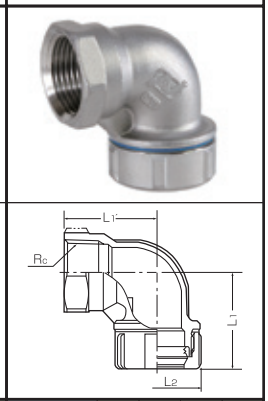

呼び径	L1	L1´	L2	Rc
20×½	36	36	36	½
20×¾	39	38	36	¾
25×1	47	43	46	1

NJMAPJ おすアダプタ(PJねじ)

304 (10K)

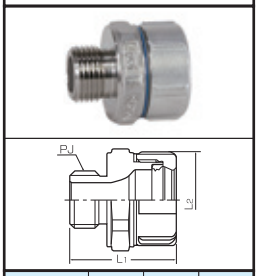

呼び径	L1	L2	PJ
20×½	40	36	½

NJMAG おすアダプタ(Gねじ)

304 (10K)

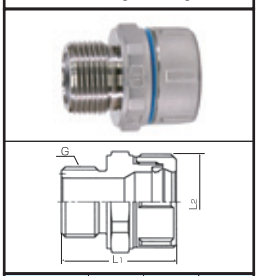

呼び径	L1	L2	G
20×G¾	43	36	¾

NJ3RTF 三方径違いねじ付チー

304 (20K)

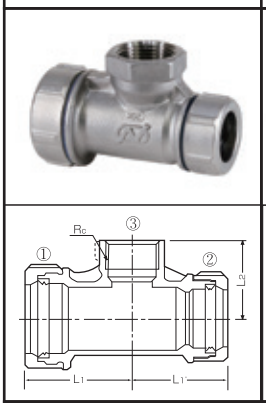

呼び径(①×②×③)	L1	L1´	L2	Rc
25×20×¾	47	39	35	¾
30×25×¾	53	47	39	¾
40×30×¾	61	53	44	¾
50×40×¾	67	61	48	¾
60×50×¾	76	67	56	¾

NJRTF 径違いねじ付チー

304 (20K)

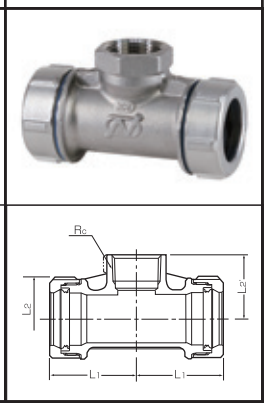

呼び径	L1	L2	L2´	Rc
20×20×½	39	36	30	½
20×20×¾	39	36	32	¾
25×25×¾	47	46	35	¾
30×30×¾	53	53	39	¾
40×40×¾	61	63	44	¾
50×50×¾	67	71	48	¾
60×60×¾	76	86	56	¾

NJRST 径違いサービスチー

304 (20K)

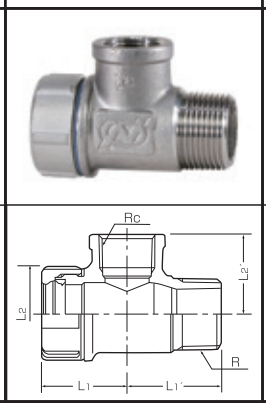

呼び径	L1	L1´	L2	L2´	Rc	R
20×¾×½	32	35	36	30	½	¾

NJFT めねじ付チー

304 (20K)

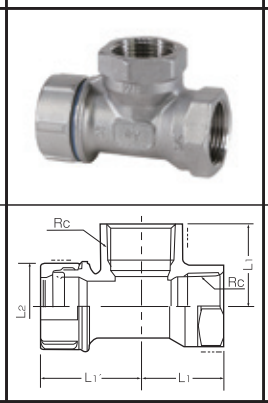

呼び径	L1	L1´	L2	Rc
20×¾×¾	32	39	36	¾

NJTS T型ねじ

304

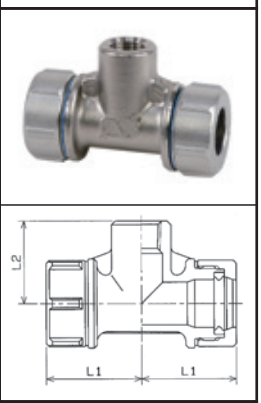

呼び径	L1	L2
13×Rc⅛	32	27.8
13×Rc¼	32	27.8
13×G¼	32	27

304の例（皿ワッシャ：青色）

316の例（皿ワッシャ：赤色）

日本水道協会品質認証センター「認証品」　はSCS14（SUS316）製作品

ONK ナイスジョイント

◆寸法表　呼び径はSu

単位：mm

NJWE 給水栓エルボ　304·316 (20K)

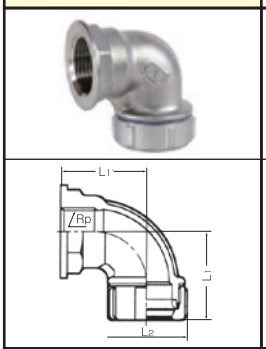

呼び径	L1	L1´	L2	Rp
13×½	36	35	31	½
20×½	39	38	36	½
20×¾	39	38	36	¾
25×½	–	–	–	–
25×1	47	43	46	1

NJWLE 給水栓ロングエルボ　304 (20K)

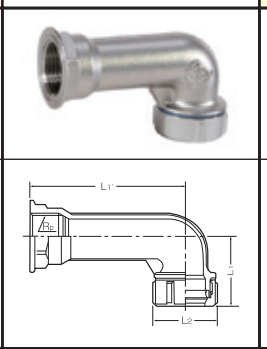

呼び径	L1	L1´	L2	Rp
13×½	36	85	31	½
20×½	39	88	36	½
20×¾	39	88	36	¾
25×½	–	–	–	–
25×1	47	93	46	1

NJWT 給水栓チー　304·316 (20K)

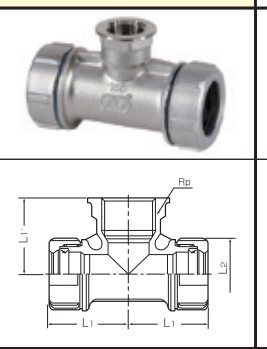

呼び径	L1	L1´	L2	Rp
13×½	36	35	31	½
20×½	39	38	36	½
20×¾	39	38	36	¾
25×½	47	38	46	½
25×1	–	–	–	–

NJZWEU 上座付水栓エルボ　304 (20K)

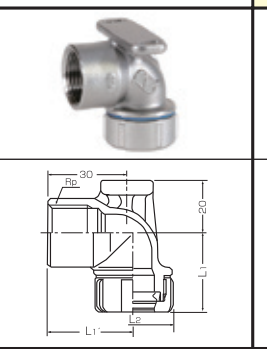

呼び径	L1	L1´	L2	Rp
13×½	30	32.5	31	½
20×½	35	35	36	½
20×¾	35	35	36	¾
25×½	–	–	–	–
25×1	–	–	–	–

NJZWES 横座付水栓エルボ　304·316 (20K)

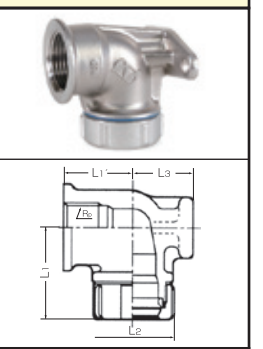

呼び径	L1	L1´	L2	L3	Rp
13×½	36	27	31	23	½
20×½	39	30	36	26	½
20×¾	39	30	36	26	¾
25×½	–	–	–	–	–
25×1	47	38	46	31	1

日水協認証品は304のみ

NJZWTS 座付水栓チー　304 (20K)

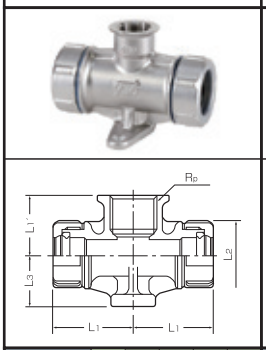

呼び径	L1	L1´	L2	L3	Rp
13×½	36	27	31	23	½
20×½	39	30	36	26	½
20×¾	39	32	36	26	¾
25×½	47	38	46	31	½

NJMS メータソケット　304 (20K)

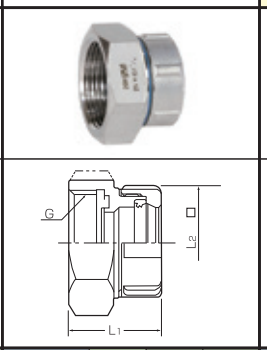

呼び径	L1	L2	G
20×G1	35	36	1
25×G1¼	37	46	1¼

JIS B 0202の管用平行ねじとの接続ができます。

NJWS 水栓ソケット　304·316 (20K)

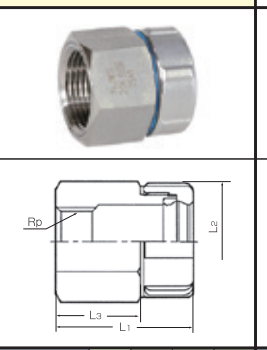

呼び径	L1	L2	L3	Rp
13×½	40	31	26	½
20×½	42	36	26	½
20×¾	42	36	26	¾
25×1	43	46	26	1

NJWLS 水栓ロングソケット　304 (20K)

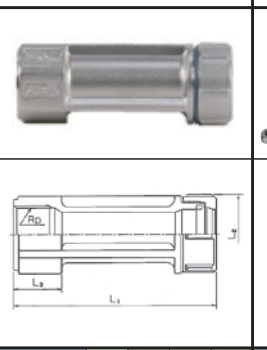

呼び径	L1	L2	L3	Rp
13×½	90	31	22	½
20×½	92	36	22	½
20×¾	92	36	22	¾
25×1	93	46	22	1

NJWH 水栓ソケット用ホルダ　304

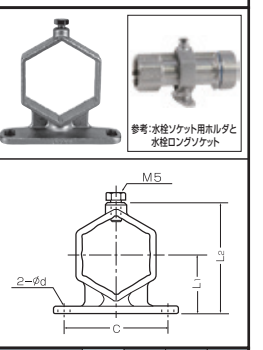

呼び径	L1	L2	C	d
13·20	28	53	50	5.5
25	34	65	60	6.2

NJMU メータユニオン　316 (20K)

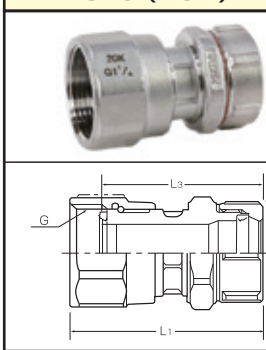

呼び径	L1	L2	L3	G
20×G1	66.5	36	55.5	1
25×G1¼	77	46	63	1¼

NJMUK メータユニオン(金門ねじ仕様)　316 (20K)

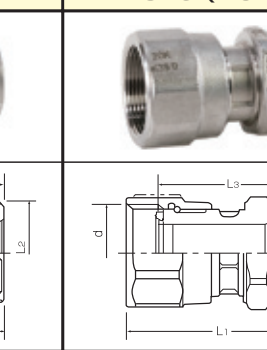

呼び径	L1	L2	L3	d(金門ねじ)
20×33.0	66	36	55.5	33.0
25×39.0	76.5	46	63	39.0

NJFL フレキシブルジョイント　304 (10K)

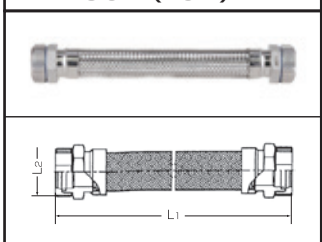

呼び径	L1	L2
20×20×300	300	36
25×25×300		46
30×30×500	500	53
40×40×500		63
50×50×500		71
60×60×500		86

NJFLMA フレキシブルジョイント　304 (10K)

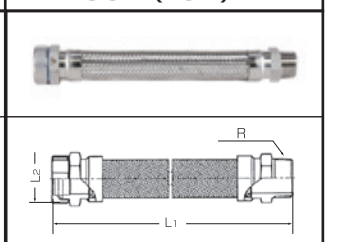

呼び径	L1	L2	R
20 × ¾ × 300	300	36	¾
25 × 1 × 300		46	1
30×1¼×500	500	53	1¼
40×1½×500		63	1½
50 × 2 × 500		71	2
60×2½×500		86	2½

※NJMS·NJMU·NJMUKのメーター側のガスケットは専用です。メーター等についている他のガスケットとの互換性がなく、使用できません。
交換の際は当社にお問い合わせください。

日本水道協会品質認証センター「認証品」　はSCS14(SUS316)製作品

ONK ナイス ジョイント

◆寸法表　呼び径はSu

単位：mm

NJB　ブッシュ
304 (20K)

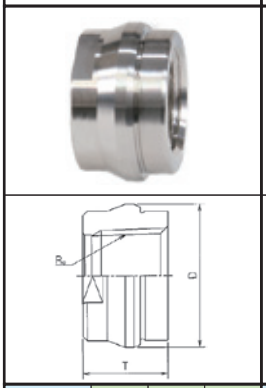

呼び径	D	T	Rc
25×½	31.5	18.6	½
30×½	37.5	20.5	½
30×¾	37.5	20.5	¾
40×½	47.1	23.3	½
40×¾	47.1	23.3	¾
40×1	47.1	23.3	1
50×½	53.6	26.3	½
50×¾	53.6	26.3	¾
50×1	53.6	26.3	1
60×½	66.7	32.2	½
60×¾	66.7	32.2	¾
60×1	66.7	32.2	1
60×1¼	66.7	32.2	1¼

NJNS おねじ付アダプタ
304

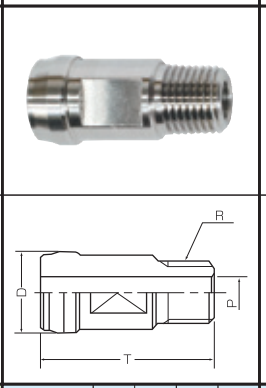

呼び径	D	T	P	R
13×R¼	17.5	37	7	¼

NJC　キャップ
304 (20K)

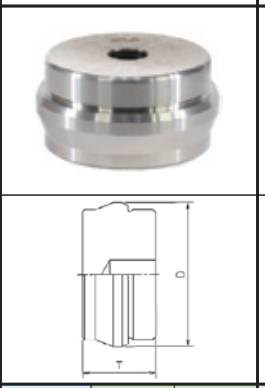

呼び径	D	T
13Su	17.5	12
20Su	24.5	11.5
25Su	31.5	16
30Su	37.5	17
40Su	47.1	18.5
50Su	53.6	21
60Su	66.7	24

NJYA 溶接アダプタ
304 (20K)

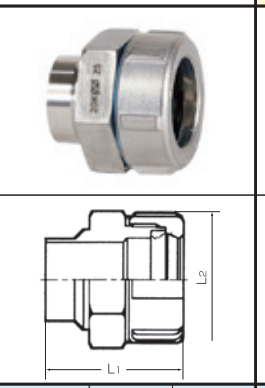

呼び径	L1	L2
13	36	31
20	38	36
25	41	46
30	43	53
40	47	63
50	50	71
60	57	86

NJFM フランジアダプタ(JIS10K)
304·316 (10K)

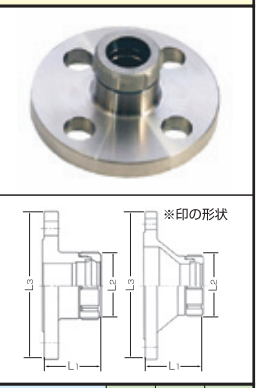

呼び径 Su×A	L1	L2	L3
13×15	44	31	95
20×15	48	36	95
20×20	48	36	100
25×25	52	46	125
30×25	56	53	125
30×32	56	53	135
40×32	58	63	135
40×40	58	63	140
50×40	61	71	140
50×50	61	71	155
※50×65	70	71	175
50×80	75	71	185
50×100	82	71	210
60×50	66	86	155
60×65	66	86	175
※60×80	79	86	185
※60×100	84	86	210

呼び径A	ボルト寸法(参考)JISB1217
15A	M12×50
20A	M12×55
25A	M16×55
32A	M16×60
40A	M16×60
50A	M16×60
65A	M16×65
80A	M16×65
100A	M16×65

ブッシュ接続寸法表

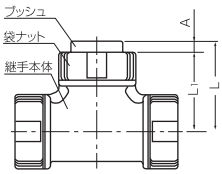

呼び径	A	L1	L
25	2	47	49
30	2	53	55
40	2	61	63
50	2	67	69
60	2	76	78

NJIU-S 絶縁ユニオン
(SGP&SUS用) 304 (10K)

耐熱温度：100℃

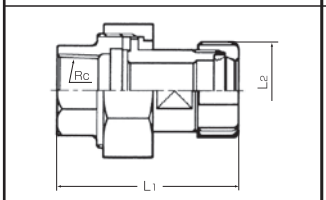

呼び径	L1	L2	Rc
13×½	61	31	½
20×¾	68	36	¾
25×1	72	46	1
30×1¼	88	53	1¼
40×1½	94	63	1½
50×2	106	71	2
60×2½	125	86	2½

NJIU-V 絶縁ユニオン
(SGP-VA&SUS用) 304 (10K)

耐熱温度：40℃

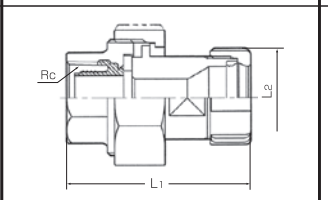

呼び径	L1	L2	Rc
13×½	64	31	½
20×¾	70	36	¾
25×1	75	46	1
30×1¼	92	53	1¼
40×1½	96	63	1½
50×2	108	71	2

NJIU-H 絶縁ユニオン
(SGP-HVA&SUS用) 304 (10K)

耐熱温度：85℃

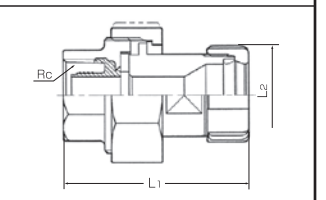

呼び径	L1	L2	Rc
13×½	64	31	½
20×¾	70	36	¾
25×1	75	46	1
30×1¼	92	53	1¼
40×1½	96	63	1½
50×2	108	71	2
60×2½	129	86	2½

NJSP 袋ナット付短管
304 (20K)

呼び径	パイプ切断寸法
13×34	35
20×37	38
25×41	42
30×48	50
40×58	60
50×65	68
60×79	82

日本水道協会品質認証センター「認証品」　　はSCS14(SUS316)製作品

ONK ナイス ジョイント

◆寸法表　呼び径はSu

単位：mm

NJ-200 ロングネックボール
(レジュースドボア) 304 (20K)

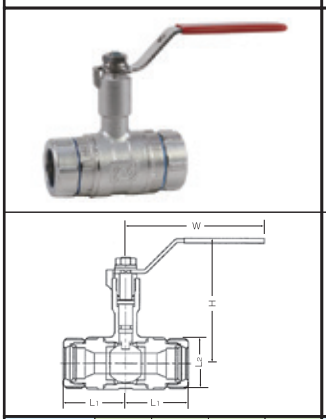

呼び径	L1	L2	H	W
13	39.0	31	87	100
20	45.0	36	91	100
25	48.5	46	101	130
30	49.5	53	101	130
40	54.0	63	104	130
50	62.5	71	119	170
60	69.5	86	125	170

30Su以下はチョウハンドルもあります。
※受注生産品

NJ-220 ロングネックボール
(フルボア) 304 (20K)

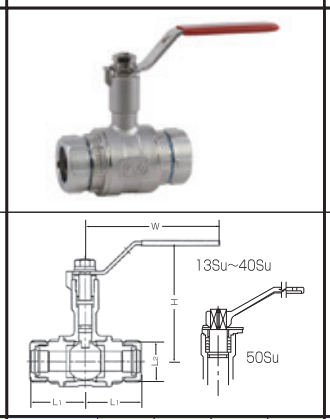

呼び径	L1	L2	H	W
13	41.5	31	91	100
20	47.5	36	101	130
25	49.5	46	104	130
30	57.0	53	119	170
40	62.5	63	125	170
50	67.5	71	156	230

20Su以下はチョウハンドルもあります。※受注生産品
50Suのみハンドルの取り外しが可能です。

NJ-202NF ロングネックボール
(レジュースドボア) 304 (20K)

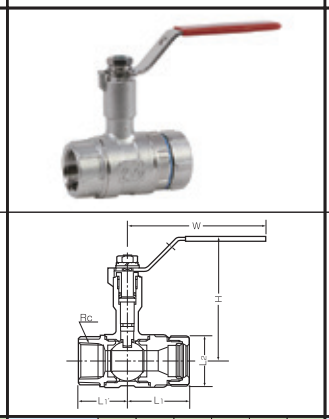

呼び径	L1	L1´	L2	H	W	Rc
20×¾	45	35	36	91	100	¾
25×1	48.5	40	46	101	130	1

チョウハンドルもあります。
※受注生産品

NJ-222NF ロングネックボール
(フルボア) 304 (20K)

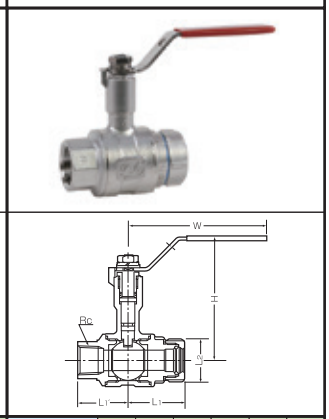

呼び径	L1	L1´	L2	H	W	Rc
20×¾	47.5	41	36	101	130	¾
25×1	49.5	46	46	104	130	1

20Suはチョウハンドルもあります。
※受注生産品

NJ-310 ミニボール
(レジュースドボア) 304 (20K)

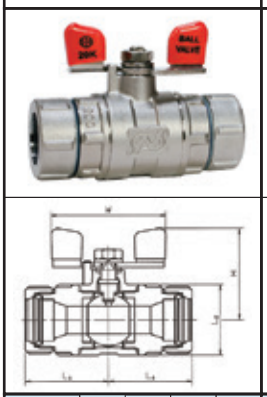

呼び径	L1	L2	H	W
13	39.0	31	46	60
20	45.0	36	50	60
25	48.5	46	58	80

レバーハンドルもあります。
※受注生産品

NJ-610 ミニボール
(レジュースドボア) 304 (20K)

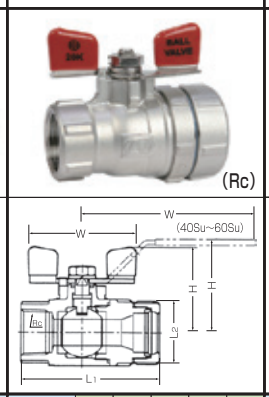

呼び径	L1	L2	H	Rc	W
13×½	69	31	46	½	60
20×¾	80	36	50	¾	60
25×1	88.5	46	58	1	80
30×1	89.5	53	58	1	80
40×1¼	99	63	68	1¼	130
50×1½	112.5	71	96	1½	170
60×2	129.5	86	102	2	170

40Su以上はレバーハンドル

NJ-611 ミニボール
(レジュースドボア) 304 (20K)

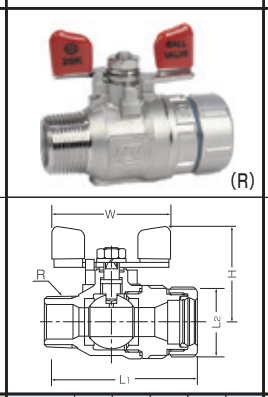

呼び径	L1	L2	H	R	W
20×¾	80	36	50	¾	60

レバーハンドルもあります。
※受注生産品

NJ-670 ゲートバルブ
(フルボア) 304 (20K)

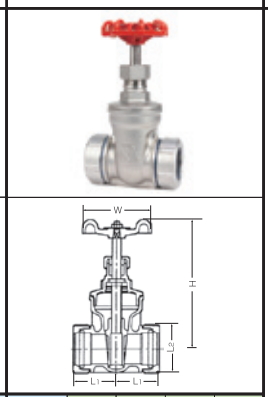

呼び径	L1	L2	H	W
13	34.0	31	112	60
20	38.0	36	115	60
25	41.0	46	122	60
30	47.0	53	143	75
40	54.0	63	155	75
50	60.0	71	182	95
60	67.0	86	195	95

ナイスジョイント用バルブ カラーハンドル
(青・黄緑・紫 ※受注生産品)

受注生産品です。
納期等はお問い合わせください。
標準のハンドルは赤色です。

※1 ナイスジョイント用バルブは社団法人日本バルブ工業会規格一般配管用ステンレス鋼弁JV8-1:2007に適合しています。最高許容圧力は2.0MPa以下です。
国土交通省公共建築工事標準仕様書(機械設備工事編)にも掲載されています。

※2 仕切弁(ゲート弁)はJV8-1の試験方法により漏れの無い製品を出荷していますが、配管内のゴミなどで漏水の可能性のある所ではボール弁のご使用を推奨します。
NJSR対応はしておりません。

日本水道協会品質認証センター「認証品」　はSCS14(SUS316)製作品

◆配管作業上の注意事項

1. パイプが薄肉であることを忘れないで!!
2. 切断、面取り作業はていねいに!!
3. 拡管機の部品取り付けは確実に!!
4. 拡管時、パイプの差し込みを正確に!!
5. 拡管量はいつも正確に!!
6. ゴムパッキンを忘れないで!!
7. ナットの締め付けは完全に!!
8. 無理な配管応力をかけないで!!
9. 防食、凍結対策を忘れずに!!
10. 支持固定を正確に!!

※配管の延長は、ナットの締め付けを完全に行い次工程の接続作業をして下さい。

◆作業手順（13～60Su）

			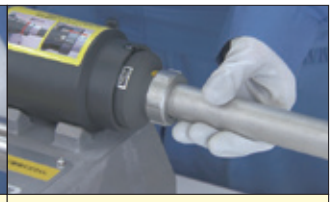
①パイプ切断寸法表により、バンドソー等でパイプを必要寸法に対し直角に切断する。	②面取機、ヤスリ、リーマ等で内面と外面共にきれいにバリを除去する。	③袋ナットをヨークに取付ける。	④ガイドロッドに奥までパイプを挿入する。
			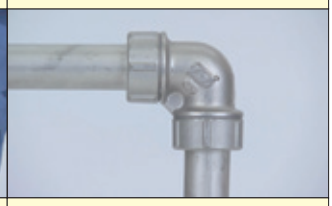
⑤拡管はワンプッシュで自動昇圧（拡管）。拡管完了後、ガイドロットが復帰します。（NE500型の場合）	⑥ゴムパッキン脱落防止加工をしていますのでゴムパッキンは落ちません。但し、ゴムパッキンの交換時には方向に注意して下さい。	⑦拡管したパイプを継手本体へ挿入し、袋ナットを取付ける。	⑧締付は袋ナットの端面が継手本体に当接する部分に皿ワッシャを装着し、皿ワッシャが立ち上がるまで締付ける。

◆ステンレス鋼鋼管用切断機 マンティス60Su （13～60Su）

XB60Su

仕様

切断能力	一般配管用ステンレス鋼鋼管 13～60Su（JIS G 3448）
重量	11kg
モーター	単相シリースモーター260W
プーリー回転数 m^{-1}	275
機械寸法L×W×H(mm)	480×310×230
標準付属品	帯のこ刃　ハイス24山（品番475261）1本

◆ステンレス鋼鋼管用面取機

SU60P

仕様

内径 φ	14以上（13Su～）
回転数	4300rpm
重量	1.5kg

使用方法

本体の黒い部分を持ち、SU60Pの先端を切断面に当てて、パイプに沿って廻しながら面取りをしてください。

◆拡管機

NE3型 ※リースのみ対応

■充電式 拡管機　13～25Su

使用電源	DC14.4V	
電動機容量	280W	
吐出圧力	68MPa	
重量	本体	4.7kg
	アタッチメント一式	3.1kg

NE5型 ※リースのみ対応

■一体型 拡管機　13～60Su

使用電源	AC100V　50／60Hz	
電動機容量	400W	
吐出圧力	70MPa	
重量	本体	23kg
	アタッチメント一式	14.8kg

NE300型 ※NE3型後継機種

■充電式 拡管機　13～25Su

使用電源	DC21.6V	
電動機容量	280W	
吐出圧力	68MPa	
重量	本体	4.2kg
	アタッチメント一式	3.0kg

NE4型

■セパレート型 拡管機　13～60Su

使用電源	AC100V　50／60Hz	
電動機容量	400W	
吐出圧力	70MPa	
重量	本体	18kg
	アタッチメント一式	14.8kg

NE500型 ※NE5型後継機種

■一体型 カウンター付拡管機　13～60Su

使用電源	AC100V　50／60Hz	
電動機容量	420W	
吐出圧力	70MPa	
重量	本体	18.5kg
	アタッチメント一式	14.8kg

NE5W型

■一体型 拡管機　13～60Su(2サイズ取付可能)

使用電源	AC100V　50／60Hz	
電動機容量	650W	
吐出圧力	70MPa	
重量	本体	31kg
	アタッチメント一式	14.8kg

NE7型 ※F式フランジ施工時は別途F式ヨークが必要です。

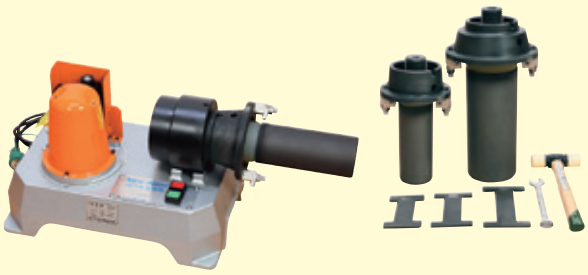

■拡管機　75～100Su

使用電源	AC100V　50／60Hz	
電動機容量	400W	
吐出圧力	70MPa	
重量	本体	29.3kg
	アタッチメント一式	25.6kg

⚠ 警告：ナイスジョイント専用の拡管機です。

1. ナイスジョイント以外の、メカニカル継手の拡管に使用すると不具合が発生します。
2. ナイスジョイント用拡管機以外の拡管機で、パイプの拡管をするとナイスジョイントの性能が確保出来ないので注意して下さい。

◆ナイスレンチ（50Su･60Su専用）

袋ナット本締めの作業効率アップのため、専用締め付け工具（ラチェットレンチ）を製作しました。

■ 長さ:600L

ONK ナイス ジョイント

◆寸法表（75～100Su） SCS13（SUS304）呼び径はSu

単位：mm

NJLE 90°エルボ			NJLT チー		NJL45E 45°エルボ		NJLS ソケット		NJLPF 貫通フランジ		
304（20K）			304（20K）		304（20K）		304（20K）		304（20K）		
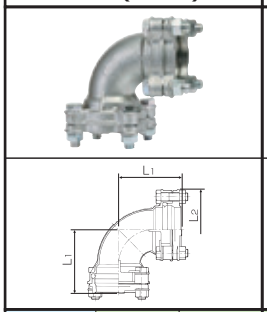			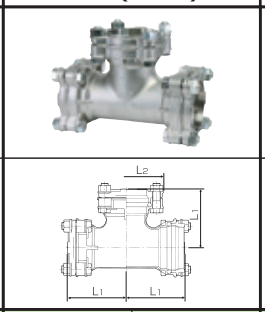		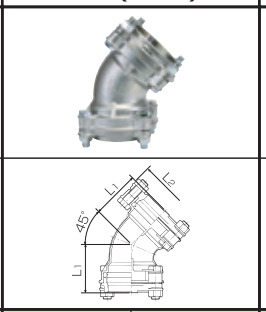		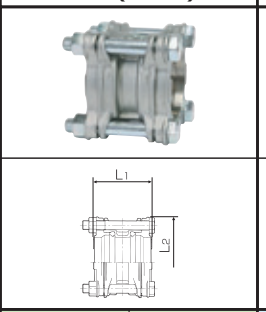		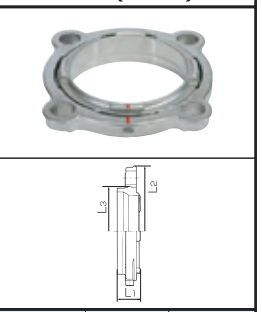		
呼び径	L1	L2	L1	L2	L1	L2	L1	L2	L1	L2	L3
75	110.5	150	110.5	150	80.5	150	90	150	23	150	98
80	129	164	129	164	94	164	106	164	29	164	112
100	158	195	158	195	110	195	132	195	37.6	195	142.5

NJLFM フランジアダプタ								NJLE-B F式90°エルボ			NJLT-B F式チー			NJL45E-B F式45°エルボ			NJLF F式フランジ		
NJLFM				NJLFM20K				304（20K）			304（20K）			304（20K）			304（20K）		
304（20K）																			
JIS 10Kに接続できます				近日発売 JIS 20Kに接続できます				JIS 10Kに接続できます			JIS 10Kに接続できます			JIS 10Kに接続できます			JIS 10Kに接続できます リングB、ゴムパッキン付き		
呼び径	L1	L2	L3	呼び径	L1	L2	L3	呼び径	L1	L2（最大）	呼び径	L1	L2（最大）	呼び径	L1	L2（最大）	呼び径	L1	L2（最大）
75×65A	125.5	150	175	75×65A	125.5	150	175	75（65A）	104	172	75（65A）	104	172	75（65A）	70	172	75（65A）	43	172
80×80A	134	164	185	80×80A	134	164	200	80（80A）	119	182	80（80A）	119	182	80（80A）	75	182	80（80A）	52	182
100×100A	148	195	210	100×100A	148	195	225	100（100A）	131	207	100（100A）	131	207	100（100A）	80	207	100（100A）	66	207
100×125A	158	195	250	100×125A	158	195	270	–	–	–	–	–	–	–	–	–	–	–	–

NJLRE 径違いエルボ					NJLRT 径違いチー				NJLRS 径違いソケット			NJLRF レジュースドフランジ					
304(20K)					304(20K)				304(20K)			304(20K)					
												NJLRF			NJLR		
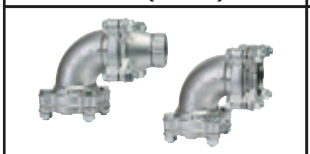									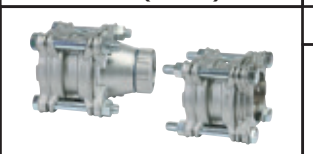			JIS 10Kに接続できます			JIS 10Kに接続できます		
①呼び径	L1	L1′	L2	L3	L1	L1′	L2	L3	L1	L2	L3	呼び径	L1	L2（最大）	L2′（最大）	L1	L2（最大）	L2′（最大）
75×50	110.5	173.5	150	71	110.5	173.5	150	71	153	150	71	75×50（65A×50）	70	172	71	–	–	–
75×60	110.5	175.5	150	86	110.5	175.5	150	86	155	150	86	75×60（65A×60）	66	172	86	–	–	–
80×50	129	189	164	71	129	189	164	71	166	164	71	80×50（80A×50）	75	182	71	–	–	–
80×60	129	191	164	86	129	191	164	86	168	164	86	80×60（80A×60）	79	182	86	–	–	–
100×50	158	210	195	71	158	210	195	71	184	195	71	80×75（80A×65A）	–	–	–	105	182	172
100×60	158	212	195	86	158	212	195	86	186	195	86	100×50（100A×50）	82	207	71	–	–	–
②呼び径	L1	L1′	L2		L1	L1′	L2		L1	L2		100×60（100A×60）	84	207	86	–	–	–
80×75	129	135	164		129	135	164		111	164		100×75（100×65A）	–	–	–	112	207	172
100×75	158	149.5	195		158	149.5	195		123.5	195		100×80（100×80A）	–	–	–	112	207	182
100×80	158	150	195		158	150	195		124	195								

※呼び圧力は20Kですが、フランジの接続寸法はJIS10Kです。
75Su=65A、80Su=80A、100Su=100A
※フランジガスケットはテフロン包みガスケット型番V#N7030-N、T#N9010-A-5など（比較的強く締め付けられる金属フランジ用）を使用してください。

日本水道協会品質認証センター「認証品」

※貫通フランジ使用法：
カタログ、施工マニュアルを参照してください。貫通フランジBを使用し拡管し、貫通フランジAにセットし、エルボ、ソケットなどに挿入します。
NJLRE・NJLRT・NJLRSの形状②の小径側には貫通フランジが取り付けできません。

ONK ナイス ジョイント

◆寸法表（75～100Su）　SCS13（SUS304）呼び径はSu

フランジ付短管(NJLFSP)		NJLB ブッシュ		テフロン包み ガスケット	NJLNF フランジ	NJLSF ソケット用フランジ
304（20K）		304（20K）			304（20K）	304（20K）
					回り止め（無）	回り止め（有）
				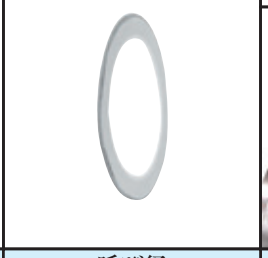		
呼び径	パイプ断寸法	呼び径	L1	呼び径	呼び径	呼び径
75×132	135	75×½	49.5	75（65A）	75	75
80×145	148	80×½	55.5	80（80A）	80	80
100×160	163	100×½	68.0	100（100A）	100	100

◆作業手順（75～100Su）

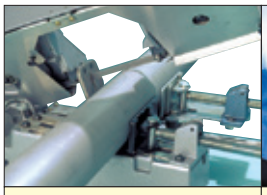

①パイプ切断寸法表によりバンドソー等を用いパイプを軸心に直角に切断する。

②面取機、ヤスリ、リーマ等で内、外面共きれいにバリを除去する。

③フランジをヨークに挿入し、フランジ押さえでフランジを固定する。

④付属のコンビネーションスパナで六角ナットをしっかりと締め付ける。

⑤パイプをヨークの奥に突き当たるまで十分差し込む。（注）パイプスタンド等の利用

⑥緑色のスイッチ「拡管」を押す。拡管が完了し2秒間保持した後モーターが停止しガイドロッドが復帰します。「非常停止」は緊急停止時のみ使用します。

⑦継手本体にゴムパッキンが付いていることを確認して、拡管したパイプを取り付ける。

⑧※ゴムパッキンを交換する場合。ゴムパッキン端面の丸い突起のある側を手前にして継手本体に装着する。

⑨付属の六角ボルト・六角ナットを取り付ける。

⑩締め付けは対角線上にフランジ面が本体に密着するまで締め付けてください。

◆貫通フランジ作業手順

①貫通フランジを貫通フランジAと貫通フランジBに分解する。

②貫通フランジBをヨークに挿入し、フランジ押さえで固定する。六角ナットは付属のコンビネーションスパナでしっかりと締付けてから拡管してください。

③貫通フランジB側でスリーブを通してください。

④通した貫通フランジBに貫通フランジAを組込む。

⑤貫通フランジAと貫通フランジBの合印を合わせ組み込み、付属の六角ボルトをスパナ等でしっかり締め付ける。

ONK ナイス ジョイント

◆F式フランジ作業手順

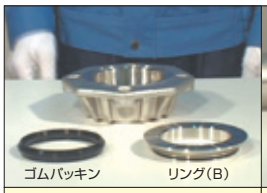

①F式フランジの構成部品を取り外す。

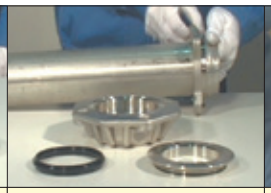

②片側のみF式フランジを使用する場合は、作業手順①～⑥の通り拡管した後、フランジを取り外す。
※F式フランジを用い両側拡管する場合は、別途F式ヨークを御用意しております。

③拡管量の確認:限界ゲージを使用し、パイプ端面にゲージ切欠部分を押しつけ、通り側・止り側を確認する。

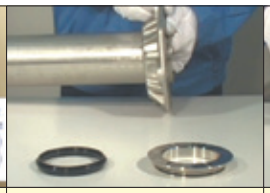

④F式フランジを②で拡管したパイプに装着する。

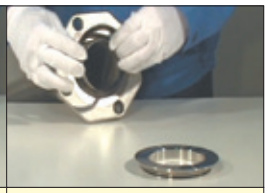

⑤F式フランジにゴムパッキンを装着する。
ゴムパッキン端面の丸い突起のある側を奥側にして装着する。

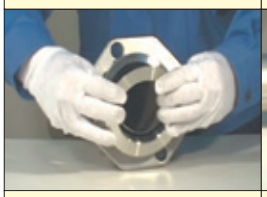

⑥リングBを装着する。
(リングBは装着時の倒れ防止のために"O"リングを入れています。)

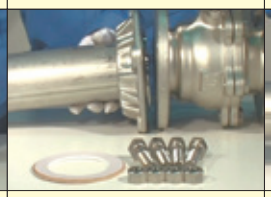

⑦JIS10Kのフランジに F式フランジを取り付ける。

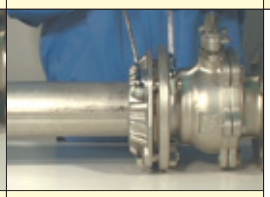

⑧JIS10KフランジとF式フランジにテフロン包みガスケットを挿入しボルトを締め込みする。フランジガスケットは金属フランジ用を使用して下さい。

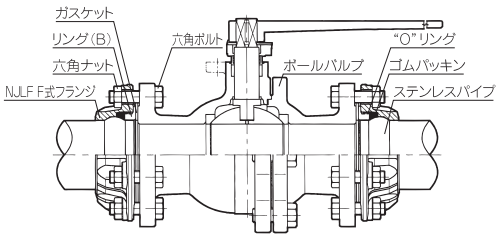

JIS 10K フランジとの接続方法

※フランジ付短管(NJLFSP)もご用意しています。

◆六角ボルト・ナットの種類 (参考) 六角ボルト・ナットは継手にセットされています。

種　類	呼び径(Su)	ボルト長さ(大径側)	ボルト長さ(小径側)
90°エルボ (NJLE)	75	M16×55L　8本	
	80	M16×55L　8本	
	100	M16×65L　8本	
チー (NJLT)	75	M16×55L　12本	
	80	M16×55L　12本	
	100	M16×65L　12本	
45°エルボ (NJL45E)	75	M16×55L　8本	
	80	M16×55L　8本	
	100	M16×65L　8本	
径違いエルボ (NJLRE)	75×50	M16×55L　4本	M16×55L　4本
	75×60	M16×55L　4本	M16×55L　4本
	80×50	M16×55L　4本	M16×55L　4本
	80×60	M16×55L　4本	M16×55L　4本
	80×75	M16×55L　4本	M16×65L　4本
	100×50	M16×65L　4本	M16×65L　4本
	100×60	M16×65L　4本	M16×65L　4本
	100×75	M16×65L　4本	M16×65L　4本
	100×80	M16×65L　4本	M16×65L　4本
径違いチー (NJLRT)	75×50	M16×55L　8本	M16×55L　4本
	75×60	M16×55L　8本	M16×55L　4本
	80×50	M16×55L　8本	M16×55L　4本
	80×60	M16×55L　8本	M16×55L　4本
	80×75	M16×55L　8本	M16×65L　4本
	100×50	M16×65L　8本	M16×65L　4本
	100×60	M16×65L　8本	M16×65L　4本
	100×75	M16×65L　8本	M16×65L　4本
	100×80	M16×65L　8本	M16×65L　4本

種　類	呼び径(Su)	ボルト長さ(大径側)	ボルト長さ(小径側)
ソケット (NJLS)	75	M16×110L　4本	
	80	M16×120L　4本	
	100	M16×130L　4本	
径違いソケット (NJLRS)	75×50	M16×110L　4本	
	75×60	M16×110L　4本	
	80×50	M16×120L　4本	
	80×60	M16×120L　4本	
	80×75	M16×140L　4本	
	100×50	M16×130L　4本	
	100×60	M16×130L　4本	
	100×75	M16×140L　4本	
	100×80	M16×140L　4本	
フランジアダプタ (NJLFM)	75×65A	M16×55L　4本	
	80×80A	M16×55L　4本	
	100×100A	M16×65L　4本	
	100×125A	M16×65L　4本	

六角ボルトの種類
- M16×55L
- M16×65L
- M16×110L
- M16×120L
- M16×130L
- M16×140L

材質
六角ボルト:SUS304J3
六角ナット :SUS304

外観

標準用	NJSR用

◆配管作業上の注意事項

1. パイプが薄肉であることを忘れないで!!
2. 切断、面取り作業はていねいに!!
3. 拡管機の部品取り付けは確実に!!
4. 拡管時、パイプの差し込みを正確に!!
5. 拡管量はいつも正確に!!
6. ゴムパッキンを忘れないで!!
7. フランジの締め付けは完全に!!
8. 無理な配管応力をかけないで!!
9. 防食、凍結対策を忘れずに!!
10. 支持固定を正確に!!

※配管の延長は、フランジの締め付けを完全に行い次工程の接続作業をして下さい。

◆ナイスジョイント用ポリスチレンフォーム保温材
※給排水衛生設備工事用

（1）耐熱使用温度：70℃以下

（2）ナイスジョイント用ポリスチレンフォーム保温材の物性

JIS上の種類	密　度 kg/m³	熱伝導率 W/m·K	曲げ強さ N/cm²	吸水量 g/100m²	燃焼試験
保温筒3号	25以上	0.037以下	20以上	厚さ30mm未満2以下	合　格

品　名		NJCVE	NJCVT	NJCVS
呼び径(Su)	厚さ(mm)	保温材(エルボ)	保温材(チー)	保温材(ソケット)
13	20	○	○	○
20	20	○	○	○
25	20	○	○	○
30	20	○	○	○
40	20	○	○	○
50	20	○	○	○
60	20	○	○	○

＊JIS A 9511(発泡プラスチック保温材)ビーズ法ポリスチレンフォーム保温筒3号適合品
※屋内配管の保温・防露用です。凍結防止することは困難ですのでご注意ください。

◆特殊品の紹介　※受注生産品です。納期などはお問い合わせください。

1. 脱脂洗浄品

1)ドライエア

※(ゴムパッキンの材質はHNBR)

圧縮空気品質等級 JIS B 8392-1 等級2(油分:0.1mg/m³以下程度)

2)純水

仕様をご連絡願います。

※RO水(ゴムパッキンの材質はHNBR)

※超純水(ゴムパッキンの材質はNJSR)

※製品には「脱脂品」のシールを貼っています。通常品と識別できます。

2. ミスト用 (13Su・7MPa)

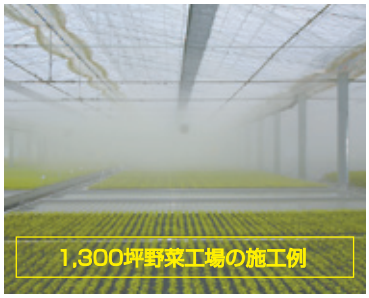

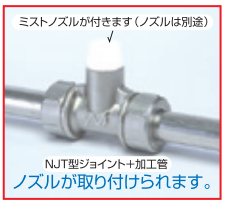

1) 内圧繰返し試験　10.5MPa　10万回試験結果

呼び径(Su)	異常の有無	試験条件	
		試験圧力	サイクル数
13	異常無し	0→10.5MPa→0	100,002回

2) 破壊圧力試験結果

呼び径(Su)	6.5MPa10分間保持したときの異常の有無	破壊圧力(MPa)	異常の状態
13	無	37	抜け出しまたは漏れ

3. オゾン水

ゴムパッキンは特殊ふっ素ゴム(NJSR)をご使用ください。

各種ゴムの耐オゾン試験結果は技術資料(HPに掲載)をご確認下さい。

ONK ナイスジョイント

◆消火設備用継手　※受注生産品です。納期などはお問い合わせください。

1. 認定番号、及び該当設備一覧　材質:SCS13(SUS304)

製品名		ナイスジョイント			ステンレス鋼製ねじ込み継手
認定番号		PJ-164-2号	PJ-172号	PJ-281号	PJ-171号
型式記号		NJ	NJL	NJL2	ST
呼び径		20,25,30,40,50,60Su(15,20,25,32,40,50A)	75,80,100Su(65,80,100A)		21／2,3,4(65,80,100A)
該当設備	屋内消火栓設備	○	○		○
	スプリンクラー設備	注1) ○	注1) ○		注1) ○
	水噴霧消火設備	○	○		○
	泡消火設備	○	注2) ○		○
	屋外消火栓設備	○	○		○
	連結送水管	—	○		○

注1) スプリンクラー設備（小区画型ヘッドを用いる場合は湿式に限る）
注2) 泡　消　火　設　備（泡消火剤混合装置の一次側で水配管に設けるものに限る）

特　殊　試　験（気密試験　合格、耐薬品性試験　合格）
最高使用圧力（2.0MPa）

※認定取得に係る試験として、外観･寸法･形状･漏れ･耐圧･破壊･水撃圧･曲げ･引張･等価管長･表示の他に、特殊試験があります。
①特殊試験の項目には気密試験、耐薬品性試験、耐熱性試験があります。
②気密試験はスプリンクラー設備の認定取得に必要です。
③耐薬品性試験は泡消火設備の認定取得に必要です。
④耐熱性試験には樹脂系材料で作られた商品での認定取得に必要です。
⑤継手の表示義務として型式や認定番号の他に、「特殊試験」に合格したものには、その旨の記載が必要です。

2. 形状、呼び径の組合せ

製品名	ナイスジョイント							
呼び径	90°エルボ		45°エルボ		チー		ソケット	
	有無	認定番号	有無	認定番号	有無	認定番号	有無	認定番号
20Su	○	PJ-164-2号	○	PJ-164-2号	○	PJ-164-2号	○	PJ-164-2号
25Su	○	PJ-164-2号	○	PJ-164-2号	○	PJ-164-2号	○	PJ-164-2号
30Su	○	PJ-164-2号	○	PJ-164-2号	○	PJ-164-2号	○	PJ-164-2号
40Su	○	PJ-164-2号	—	—	○	PJ-164-2号	○	PJ-164-2号
50Su	○	PJ-164-2号	—	—	○	PJ-164-2号	○	PJ-164-2号
60Su	○	PJ-164-2号	—	—	○	PJ-164-2号	○	PJ-164-2号
75Su	○	PJ-172号	○	PJ-281号	○	PJ-172号	○	PJ-172号
80Su	○	PJ-172号	○	PJ-281号	○	PJ-172号	○	PJ-172号
100Su	○	PJ-172号	○	PJ-281号	○	PJ-172号	○	PJ-172号

製品名	ナイスジョイント			
呼び径	径違いチー		径違いソケット	
	有無	認定番号	有無	認定番号
30Su×20Su	○	PJ-164-2号	○	PJ-164-2号
40Su×30Su	—	—	○	PJ-164-2号
50Su×40Su	○	PJ-164-2号	○	PJ-164-2号
60Su×40Su	○	PJ-164-2号	○	PJ-164-2号
60Su×50Su	○	PJ-164-2号	○	PJ-164-2号
80Su×60Su	○	PJ-172号	○	PJ-172号
100Su×60Su	○	PJ-172号	○	PJ-172号
100Su×75Su	○	PJ-172号	○	PJ-172号
100Su×80Su	—	—	○	PJ-172号

製品名	ナイスジョイント			
呼び径	おすアダプタ		めすアダプタ	
	有無	認定番号	有無	認定番号
20Su×1/2	○	PJ-164-2号	○	PJ-164-2号
20Su×3/4	○	PJ-164-2号	○	PJ-164-2号
25Su×1	○	PJ-164-2号	○	PJ-164-2号
30Su×1	○	PJ-164-2号	○	PJ-164-2号
40Su×11/2	○	PJ-164-2号	—	—
50Su×11/2	○	PJ-164-2号	—	—
50Su×2	○	PJ-164-2号	—	—
60Su×2	○	PJ-164-2号	—	—
60Su×21/2	○	PJ-164-2号	—	—

製品名	ナイスジョイント	
呼び径	フランジアダプタ(10K) ※JIS10Kに接続できます	
	有無	認定番号
40Su×40A	○	PJ-164-2号
50Su×50A	○	PJ-164-2号
60Su×65A	○	PJ-164-2号

※20Kフランジ接続の場合は20Kフランジ付き短管を製作いたします。

製品名	ナイスジョイント	
呼び径	フランジアダプタ(10K) ※JIS10Kに接続できます	
	有無	認定番号
75Su×65A	○	PJ-281号
80Su×80A	○	PJ-281号
100Su×100A	○	PJ-281号
100Su×125A	○	PJ-281号

製品名	ナイスジョイント	
呼び径	フランジアダプタ(20K) ※JIS20Kに接続できます	
	有無	認定番号
75Su×65A	○	PJ-281号
80Su×80A	○	PJ-281号
100Su×100A	○	PJ-281号
100Su×125A	○	PJ-281号

製品名	ステンレス鋼製ねじ込み継手	
呼び径	ソケット(ST)	
	有無	認定番号
21/2	○	PJ-171号
3	○	PJ-171号
4	○	PJ-171号

3. 他の継手との識別方法（参考継手写真　製品名:ナイスジョイント、品名:90°エルボ、呼び径:30Su）

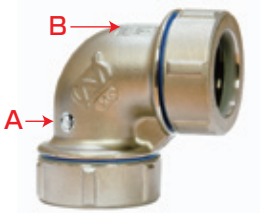

A:認定証票

型式記号	認定番号
材料	最高使用圧力
等価管長	適応管種
特殊試験	製造年

B:継手ラベル

※製品には「消火設備用」としてA:認定証票、B:継手ラベルのシールを貼っており、通常品と識別できます。
※A:認定証票、B:継手ラベルのシールを貼る位置は品名、呼び径により異なります。
※B:継手ラベルには、型式記号、認定番号等を記載しています。

◆一般配管用ステンレス鋼鋼管（TPD）

1. 規格

JIS G 3448
一般配管用ステンレス鋼鋼管

2. 種類の記号

SUS304TPD

3. 原産地

韓国・台湾

4. 化学成分

単位：%

種類の記号	C	Si	Mn	P	S	Ni	Cr
SUS304TPD	0.08以下	1.00以下	2.00以下	0.045以下	0.030以下	8.00～10.50	18.00～20.00

5. 一般配管用ステンレス鋼鋼管（TPD）／SUS304

呼び方(Su)	外径(mm)	肉厚(mm)	重量(kg／m)
13	15.88	0.8	0.301
20	22.22	1.0	0.529
25	28.58	1.0	0.687
30	34.0	1.2	0.980
40	42.7	1.2	1.24
50	48.6	1.2	1.42
60	60.5	1.5	2.20
75	76.3	1.5	2.79
80	89.1	2.0	4.34
100	114.3	2.0	5.59

※長さは4mが定尺です。
※納入単位は別途ご相談ください。

6. 取扱い注意事項

（1）軽量ですが薄肉であるため強度に限界があります。
（2）運搬は傷や変形に気を付けて注意深く扱ってください。
（3）保管は異種金属との接触や塩分、その他の異物の付着にご注意ください。
（4）不適切な加工を行った場合は責任を負いかねますのでご注意ください。

Memo

オーエヌ工業株式会社

■新本社・工場　〒708-0011　岡山県津山市上田邑3235-2
TEL(0868)28-0171　FAX(0868)28-4254

■北海道営業所　〒060-0003　北海道札幌市中央区北3条西2丁目8番地 さっけんビル6F
TEL(011)252-0010　FAX(011)252-0015

■東北営業所　〒980-0014　宮城県仙台市青葉区本町2-1-29 JRE仙台本町ホンマビル3F
TEL(022)781-5586　FAX(022)781-5587

■東京営業所　〒104-0043　東京都中央区湊1-1-12 HSB鐵砲洲3F
TEL(03)3551-9491　FAX(03)3551-9488

■大阪営業所　〒532-0012　大阪市淀川区木川東3-4-18 中村第2ビル2F
TEL(06)6101-0260　FAX(06)6101-0234

■中国・四国営業所　〒730-0029　広島市中区三川町7-7 三川町パーキングビル11F
TEL(082)225-7200　FAX(082)225-7201

■九州営業所　〒812-0016　福岡市博多区博多駅南1-7-22 ブックローン福岡ビル4F
TEL(092)406-3192　FAX(092)406-3193

■ホームページアドレス　https://www.onk-net.co.jp/
■Eメールアドレス　onk@onk-net.co.jp

代理店

⚠ 安全に関するご注意

本カタログに記載された製品を正しくお使いいただくため、
ご使用の前に必ず「施工マニュアル」をよくお読みください。

ナイスジョイントの施工説明を実施しています。
*技能講習修了証、技能講習修了者証を発行いたします。
*施工マニュアル、作業手順等で実施いたします。
*施工が初めての方等は必ず施工説明を受講してください。
*申し込みはご購入の販売店に依頼されますようお願いいたします。
※なお、施工説明はできるだけ早めのご依頼をよろしくお願いいたします。

VEGETABLE OIL INK
この印刷物は環境にやさしい植物油インキを使用しています。