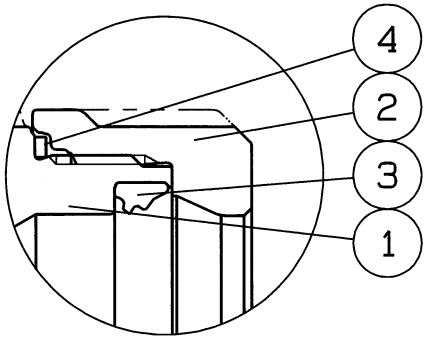

A部詳細図

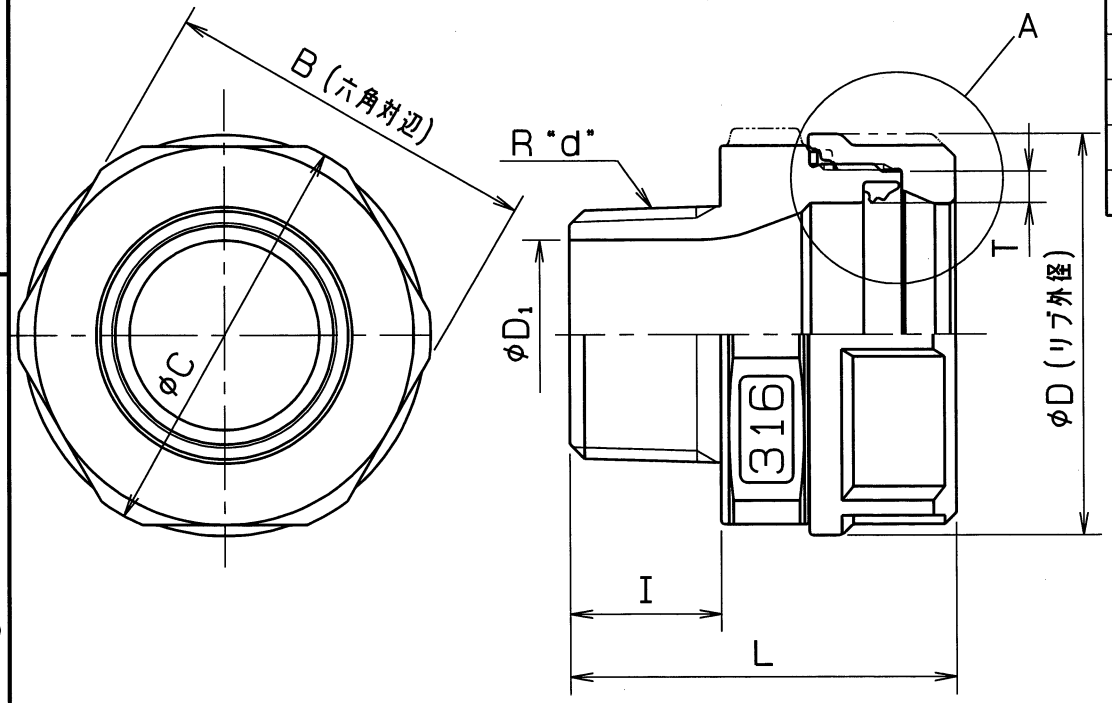

呼び径	管用テーパねじ d	L	I	D	D_1	B	C	T	個数
13×1/2	R1/2	40	16	33	14	30	33	3.5	
20×1/2	R1/2	42	16	38	14	35	38	2.8	
20×3/4	R3/4	44	18	38	19	35	38	2.8	
25×1	R 1	47	20	47	25	44	48	4.1	
30×1	R 1	51	20	53	25	50	54.5	4.2	
30×1 1/4	R1 1/4	53	22	53	32	50	54.5	4.2	
40×1 1/4	R1 1/4	55	22	63	34	60	65	4.8	
40×1 1/2	R1 1/2	56	23	63	38	60	65	4.8	
50×1 1/2	R1 1/2	58	23	71	39	68	74.5	5.1	
50×2	R 2	62	25	71	48	68	74.5	5.1	
60×2	R 2	66	26	86	50	83	90	6.1	
60×2 1/2	R2 1/2	74	31	86	65	83	90	6.1	

管用テーパ゛ねじ: JIS B 0203
R: 管用テーパおねじ

部番	部品名	数量	材質	備考
4	ルーズストッパー	1	SUS 304CSP	Ni-Crメッキ
3	ゴムパッキン	1	合成ゴム	HNBR
2	ラチェットナット	1	SCS 14	
1	おすアダプタ	1	SCS 14	

名称	Nice Joint NJ-X おすアダプタ		
型式	NJXMA	呼び径	13~60Su
図面番号	XJAN0-0007◇	日付	2023年12月 8日
尺度	:	三角法	
承認	小椋	検図	山島
製図	ホアン		

オーエス工業株式会社

仕様		検査圧力		
流体		耐圧	水圧	3.5 MPa
圧力	MPa 以下	気密	空圧	0.6 MPa
温度	℃		空圧	MPa